OMP S.p.A.
Via XI Febbraio 18
I-25065 Lumezzane - Italy
VAT No: IT 00628500985
Office and delivery service
Via Industriale, 14 - I-25070 Bione - Italy
+39 0365 897941
omptea.eu - info@omptea.com

7533.370.5

Messing verchromt Klicker-Ablaufgarnitur für Waschbecken und Bidet

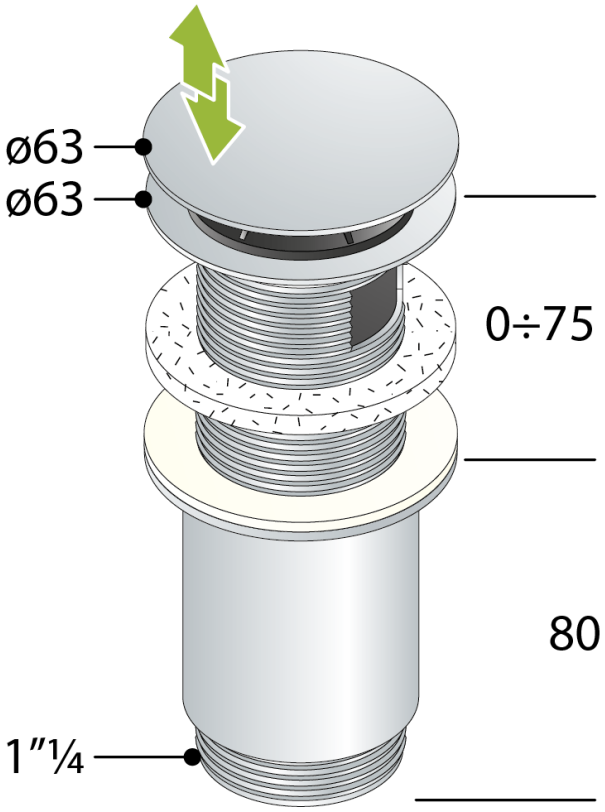

DESCRIZIONE DEL PRODOTTO

1. Stopfen ø63
2. Gewindeschaft H. 90
3. Gegenmutter H. 80
4. mit Gerät für Überlaufverschluss
5. ein einziges Produkt für verschiedene Dicken

Zertification	Nach europäischen Normen produziert EN274
Abmessungen	ø63×1"¼
Nome	4S
Wasserdurchflussmenge	47

OMP S.p.A.
Via XI Febbraio 18
I-25065 Lumezzane - Italy
VAT No: IT 00628500985

Office and delivery service
Via Industriale, 14 - I-25070 Bione - Italy
+39 0365 897941

omptea.eu - info@omptea.com
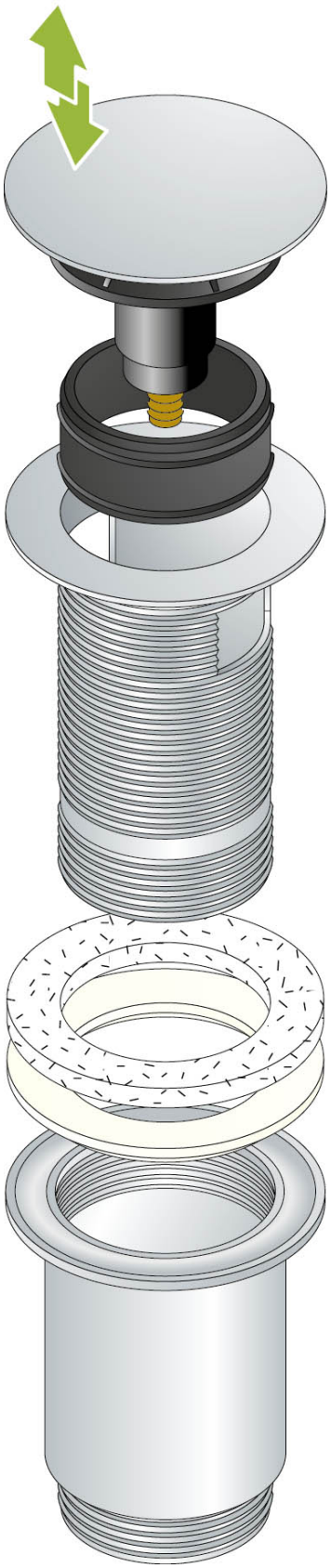
PHOTO GALLERY