OMP S.p.A.
Via XI Febbraio 18
I-25065 Lumezzane - Italy
VAT No: IT 00628500985
Office and delivery service
Via Industriale, 14 - I-25070 Bione - Italy
+39 0365 897941
omptea.eu - info@omptea.com

7533.370.5

Desagüe automática en latón cromado para lavabo y bidé

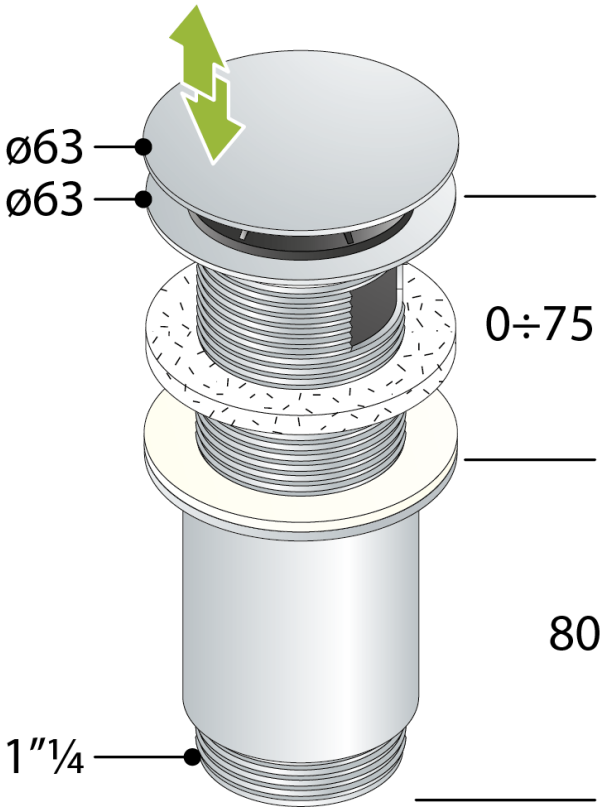

DESCRIZIONE DEL PRODOTTO

1. tapón ø63
2. rosca H. 90
3. dado H. 80
4. con anillo para eliminar rebosadero
5. un solo producto para cada espesores

Certificaciones	Producto conforme a las normas europeas EN274
Medidas	ø63×1"¼
Nome	4S
Flujo de agua	47

OMP S.p.A.
Via XI Febbraio 18
I-25065 Lumezzane - Italy
VAT No: IT 00628500985

Office and delivery service
Via Industriale, 14 - I-25070 Bione - Italy
+39 0365 897941

omptea.eu - info@omptea.com
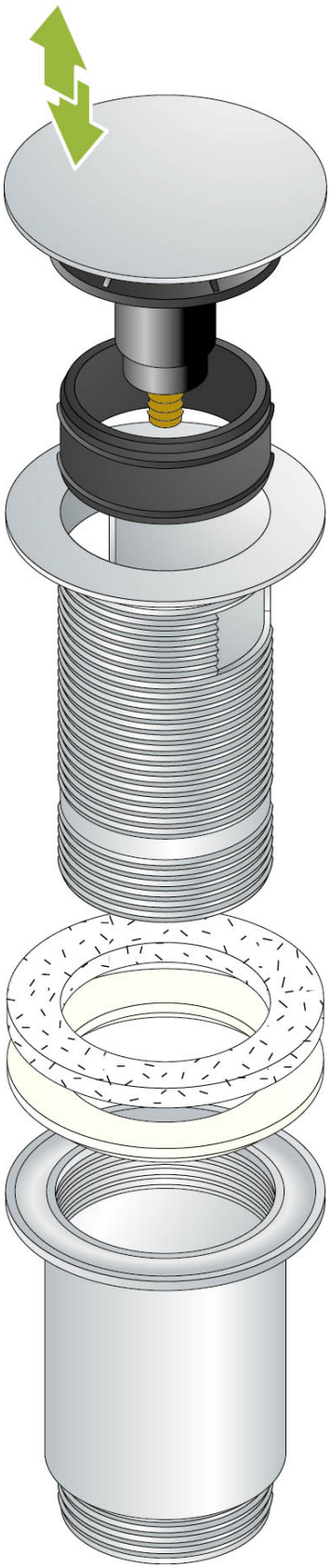
PHOTO GALLERY