OMP S.p.A.
Via XI Febbraio 18
I-25065 Lumezzane - Italy
VAT No: IT 00628500985
Office and delivery service
Via Industriale, 14 - I-25070 Bione - Italy
+39 0365 897941
omptea.eu - info@omptea.com

7542.710.5.T2 US

Messing verchromt Ablaufgarnitur mit freien Wasserfluss mit Schraube für Waschbecken und Bidet

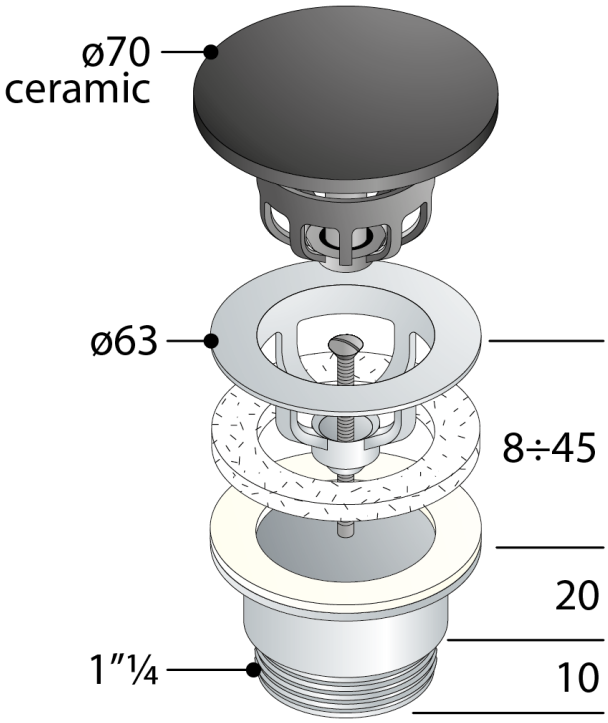

DESCRIZIONE DEL PRODOTTO

1. Abdeckplatte ø70 aus matt schwarz Keramik
2. Ablaufventil H. 40
3. Gegenmutter H. 30 × 1"¼
4. Schraube L. 60

Abmessungen	ø70×1"¼
Wasserdurchflussmenge	42
Zertification	Nach europäischen Normen produziert EN274
Nome	Tea Free-flow CSA
Cert-CSA	CSA geprüft Artikel

OMP S.p.A.
Via XI Febbraio 18
I-25065 Lumezzane - Italy
VAT No: IT 00628500985

Office and delivery service
Via Industriale, 14 - I-25070 Bione - Italy
+39 0365 897941

omptea.eu - info@omptea.com
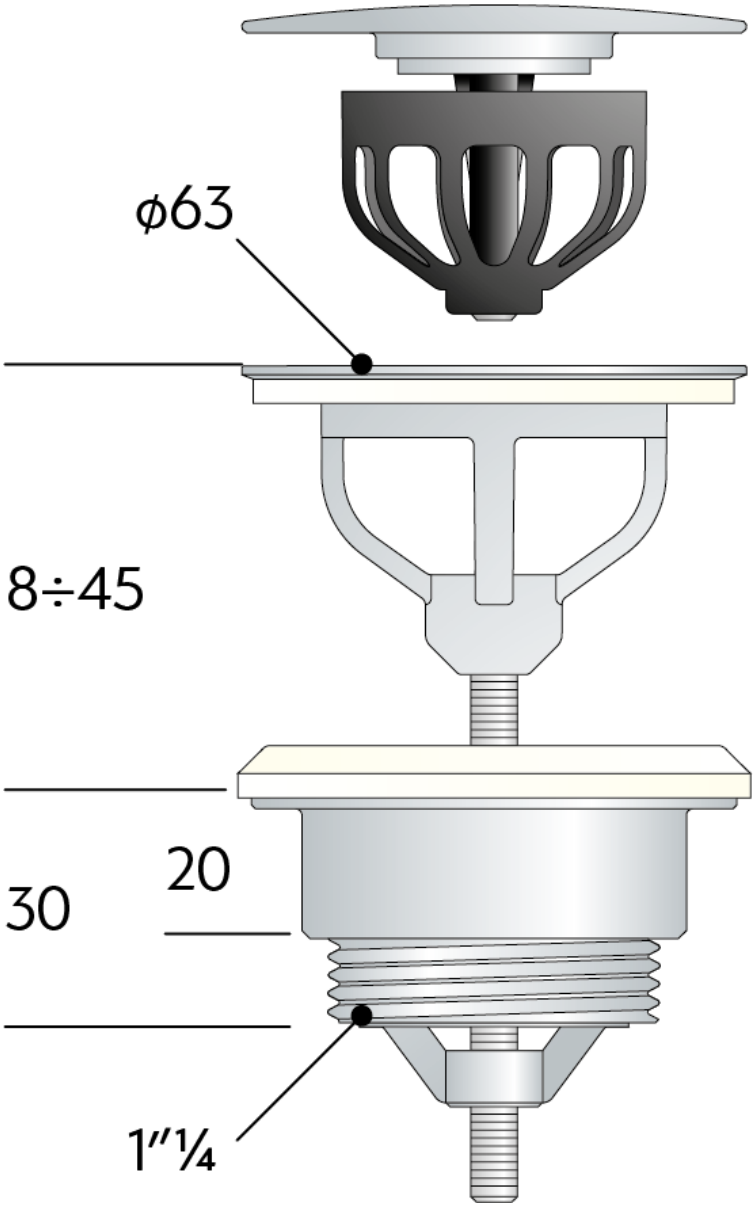
PHOTO GALLERY