OMP S.p.A.
Via XI Febbraio 18
I-25065 Lumezzane - Italy
VAT No: IT 00628500985

Office and delivery service
Via Industriale, 14 - I-25070 Bione - Italy
+39 0365 897941

omptea.eu - info@omptea.com

7542.710.5.T2 US

Piletta a vite a scarico libero in ottone cromato per lavabo e bidet

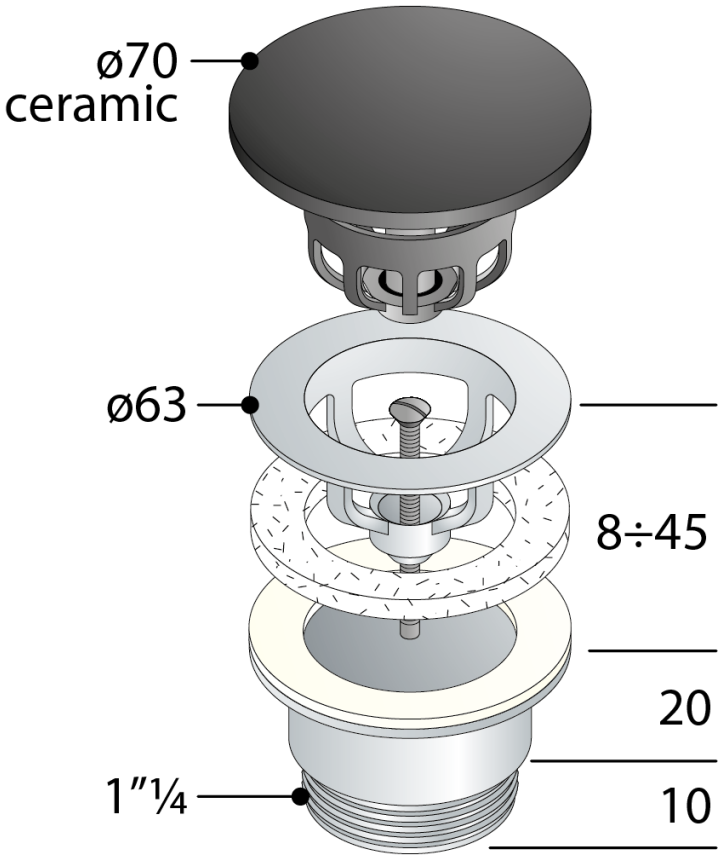

1. griglia ø70 in ceramica nera opaca
2. piletta H. 40
3. controdado H. 30 × 1"¼
4. vite L. 60

Misure	ø70×1"¼
Portata	42
Certificazioni	Prodotto conforme alla norma europea EN274
Nome	Tea Free-flow CSA
Cert-CSA	Prodotto approvato CSA