OMP S.p.A.
Via XI Febbraio 18
I-25065 Lumezzane - Italy
VAT No: IT 00628500985

Office and delivery service
Via Industriale, 14 - I-25070 Bione - Italy
+39 0365 897941

omptea.eu - info@omptea.com

7542.716.5

Messing verchromt Ablaufgarnitur mit freien Wasserfluss mit Schraube für Waschbecken und Bidet

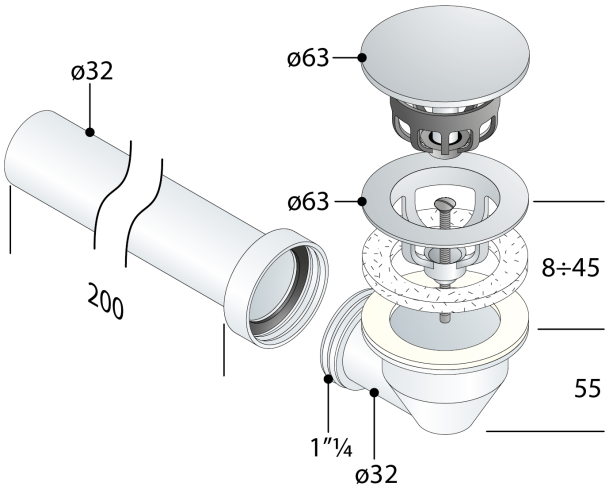

DESCRIZIONE DEL PRODOTTO

1. für Raumspar-Siphons
2. Abdeckplatte ø63
3. Ablaufventil H. 40
4. Gegenmutter H. 55 ABS Seitenausgang 1"¼
5. PP Verlängerung L. 200 × ø32
6. Schrauben L. 35 und 60

Abmessungen	ø63×ø32
Wasserdurchflussmenge	39
Zertification	Nach europäischen Normen produziert EN274
Nome	Tea Free-flow

OMP S.p.A.
Via XI Febbraio 18
I-25065 Lumezzane - Italy
VAT No: IT 00628500985

Office and delivery service
Via Industriale, 14 - I-25070 Bione - Italy
+39 0365 897941

omptea.eu - info@omptea.com
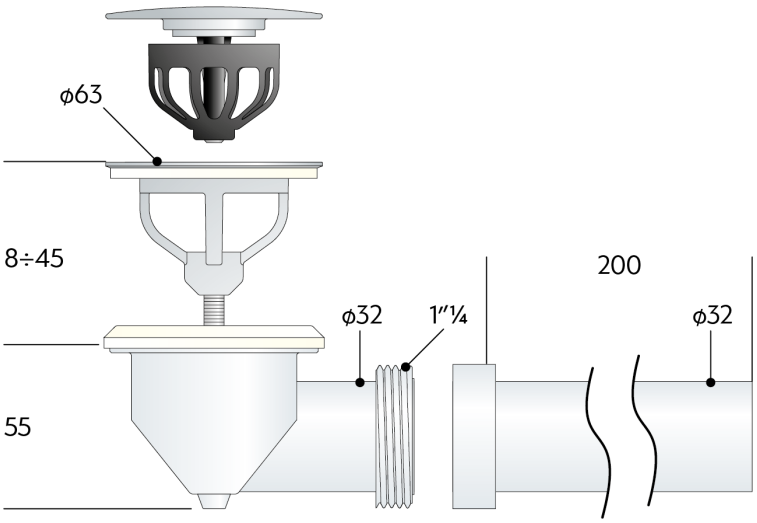
PHOTO GALLERY