OMP S.p.A.
Via XI Febbraio 18
I-25065 Lumezzane - Italy
VAT No: IT 00628500985

Office and delivery service
Via Industriale, 14 - I-25070 Bione - Italy
+39 0365 897941

omptea.eu - info@omptea.com

7542.716.5

Bonde a écoulement libre en laiton chromée avec vis pour lavabo et bidet

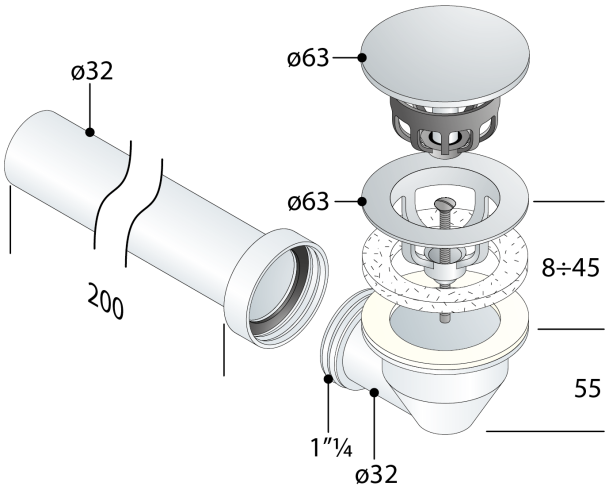

DESCRIZIONE DEL PRODOTTO

1. pour siphons gain de place
2. grille ø63
3. corps de bonde H. 40
4. contre-écrou H.55 ABS sortie latéral 1"¼
5. rallonge en PP L. 200 × ø32
6. vis L. 35 et 60

Mesures	ø63×ø32
Débit	39
Certifications	Produit conforme aux normes européennes EN274
Nome	Tea Free-flow

OMP S.p.A.
Via XI Febbraio 18
I-25065 Lumezzane - Italy
VAT No: IT 00628500985

Office and delivery service
Via Industriale, 14 - I-25070 Bione - Italy
+39 0365 897941

omptea.eu - info@omptea.com
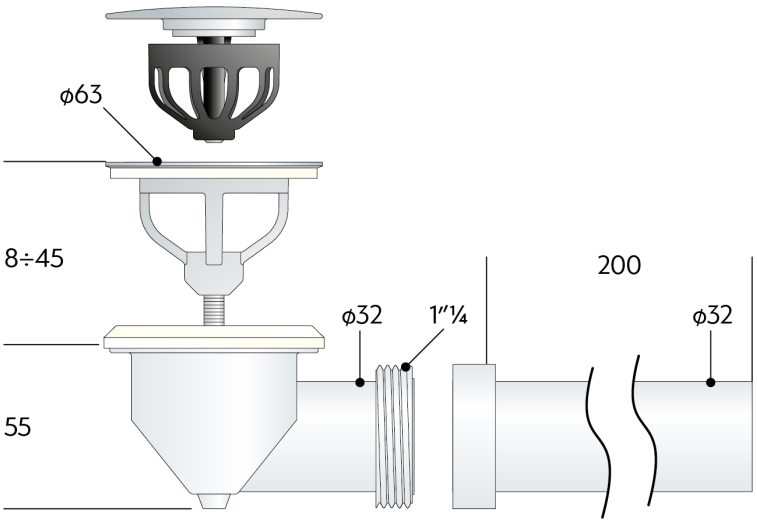
PHOTO GALLERY