OMP S.p.A.
Via XI Febbraio 18
I-25065 Lumezzane - Italy
VAT No: IT 00628500985
Office and delivery service
Via Industriale, 14 - I-25070 Bione - Italy
+39 0365 897941
omptea.eu - info@omptea.com

833.505.6

Desagüe en latón cromado para fregaderos con agujero ø90

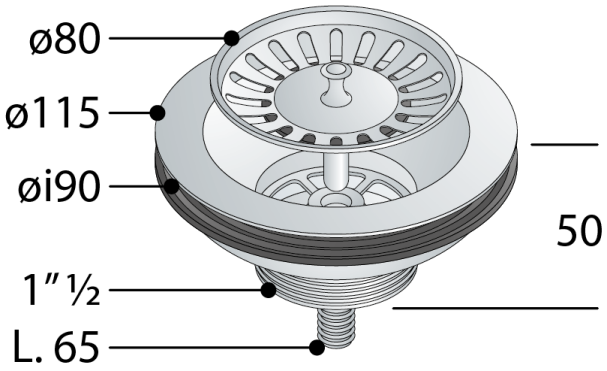

DESCRIZIONE DEL PRODOTTO

1. rejilla ø80 acero
2. sin rebosadero
3. tornillo L. 65

Certificaciones	Producto conforme a las normas europeas EN274
Medidas	ø115×1”½
Nome	Pic nic
Flujo de agua	51

OMP S.p.A.
Via XI Febbraio 18
I-25065 Lumezzane - Italy
VAT No: IT 00628500985

Office and delivery service
Via Industriale, 14 - I-25070 Bione - Italy
+39 0365 897941

omptea.eu - info@omptea.com

PHOTO GALLERY