OMP S.p.A.
Via XI Febbraio 18
I-25065 Lumezzane - Italy
VAT No: IT 00628500985

Office and delivery service
Via Industriale, 14 - I-25070 Bione - Italy
+39 0365 897941

omptea.eu - info@omptea.com

833.605.6

Ms-verchromt Körbchenventil für Spülbecken ø90 Lochdurchmesser

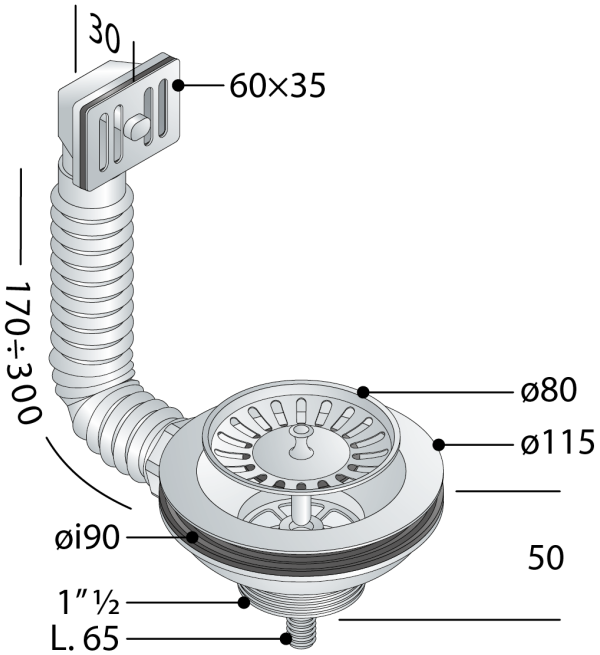

DESCRIZIONE DEL PRODOTTO

1. Edelstahl Gitter ø80
2. viereckigem Überlauf 60×35
3. Edelstahl Überlauf Gitter 63×37
4. Überlaufrohr flexiblen L. max 300
5. Schraube L. 65

Zertification	Nach europäischen Normen produziert EN274
Abmessungen	ø115×1"½
Nome	Pic nic
Wasserdurchflussmenge	51
Überlauf Wasserdurchflussmenge	15

OMP S.p.A.
Via XI Febbraio 18
I-25065 Lumezzane - Italy
VAT No: IT 00628500985

Office and delivery service
Via Industriale, 14 - I-25070 Bione - Italy
+39 0365 897941

omptea.eu - info@omptea.com

PHOTO GALLERY