OMP S.p.A.
Via XI Febbraio 18
I-25065 Lumezzane - Italy
VAT No: IT 00628500985

Office and delivery service
Via Industriale, 14 - I-25070 Bione - Italy
+39 0365 897941

omptea.eu - info@omptea.com

833.605.6

Bonde à panier en laiton chromé pour évier avec trou ø90

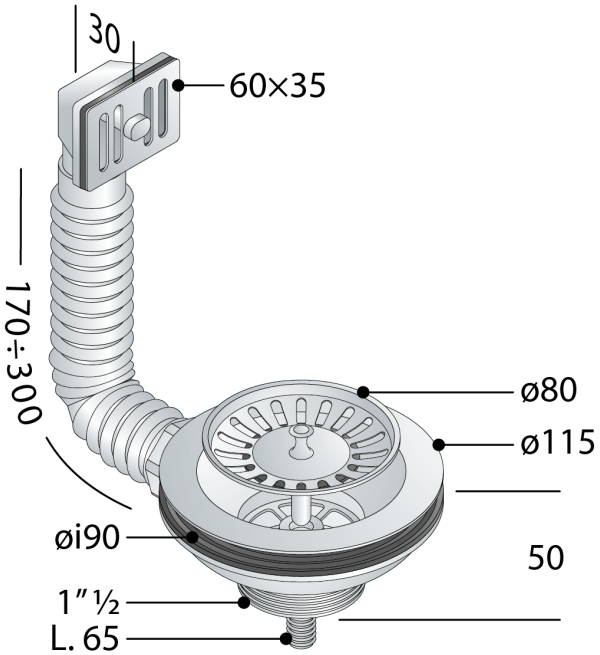

DESCRIZIONE DEL PRODOTTO

1. grille ø80 inox
2. trop plein rectangulaire 60×35
3. grille trop plein 63×37 inox
4. raccord flexible L. max 300
5. vis L. 65

Certifications	Produit conforme aux normes européennes EN274
Mesures	ø115×1"½
Nome	Pic nic
Débit	51
Débit de trop plein	15

OMP S.p.A.
Via XI Febbraio 18
I-25065 Lumezzane - Italy
VAT No: IT 00628500985

Office and delivery service
Via Industriale, 14 - I-25070 Bione - Italy
+39 0365 897941

omptea.eu - info@omptea.com

PHOTO GALLERY