OMP S.p.A.
Via XI Febbraio 18
I-25065 Lumezzane - Italy
VAT No: IT 00628500985
Office and delivery service
Via Industriale, 14 - I-25070 Bione - Italy
+39 0365 897941
omptea.eu - info@omptea.com

833.605.6

Piletta in ottone cromato per lavello con foro ø90

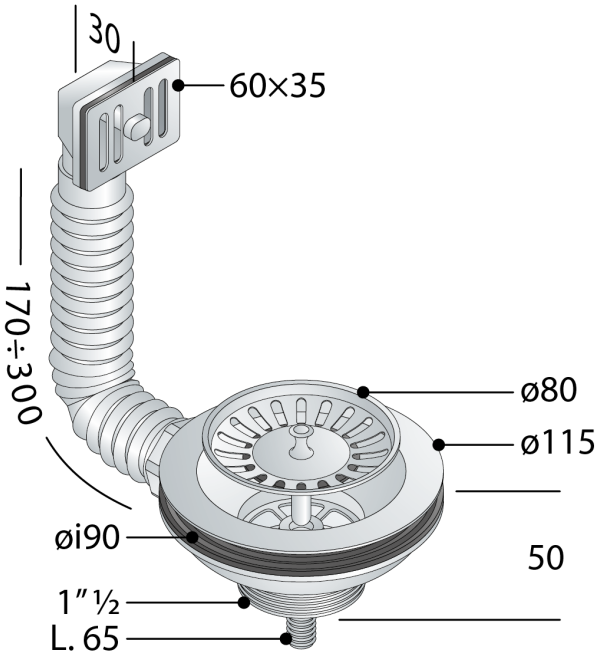

DESCRIZIONE DEL PRODOTTO

1. griglia inox ø80
2. troppo pieno rettangolare 60×35
3. griglia troppo pieno inox 63×37
4. raccordo flessibile L. max 300
5. vite L. 65

Nome	Pic nic
Misure	ø115×1"½
Portata	51
Certificazioni	Prodotto conforme alla norma europea EN274
Portata del tropo pieno	15

OMP S.p.A.
Via XI Febbraio 18
I-25065 Lumezzane - Italy
VAT No: IT 00628500985

Office and delivery service
Via Industriale, 14 - I-25070 Bione - Italy
+39 0365 897941

omptea.eu - info@omptea.com

PHOTO GALLERY