OMP S.p.A.
Via XI Febbraio 18
I-25065 Lumezzane - Italy
VAT No: IT 00628500985

Office and delivery service
Via Industriale, 14 - I-25070 Bione - Italy
+39 0365 897941

omptea.eu - info@omptea.com

840.505.6

Piletta a griglia in ottone cromato per piatto doccia con foro ø60

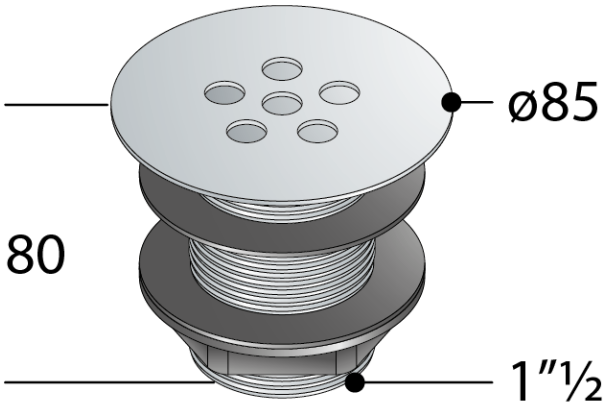

DESCRIZIONE DEL PRODOTTO

1. griglia ø85
2. piletta H. 80
3. uscita 1"½
4. controdado in Nylon

Misure	ø85×1"½
Portata	36

OMP S.p.A.
Via XI Febbraio 18
I-25065 Lumezzane - Italy
VAT No: IT 00628500985

Office and delivery service
Via Industriale, 14 - I-25070 Bione - Italy
+39 0365 897941

omptea.eu - info@omptea.com