OMP S.p.A.
Via XI Febbraio 18
I-25065 Lumezzane - Italy
VAT No: IT 00628500985

Office and delivery service
Via Industriale, 14 - I-25070 Bione - Italy
+39 0365 897941

omptea.eu - info@omptea.com

8530.361.5

Bonde clic-clac en laiton chromée pour lavabo et bidet

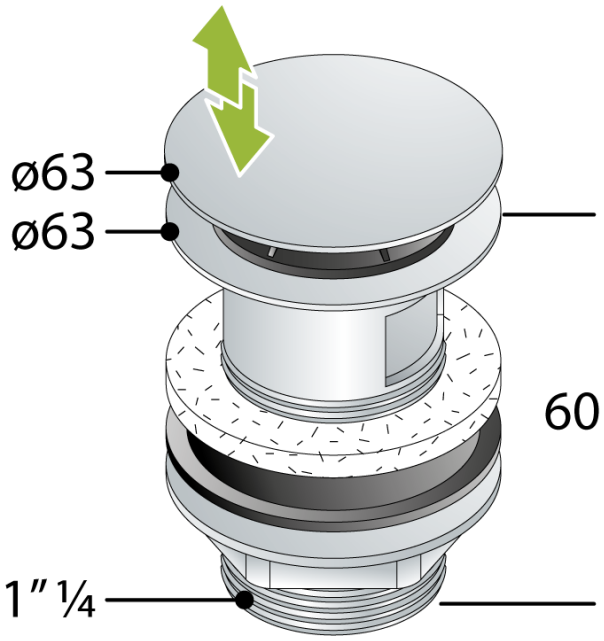

DESCRIZIONE DEL PRODOTTO

1. bouchon ø63
2. corps de bonde H. 60 × 1"¼
3. contre écrou traversant en laiton brut nickelé
4. avec lanterne

Nome	Clicker hotellerie exp
Mesures	ø63×1"¼
Débit	42
Certifications	Produit conforme aux normes européennes EN274

OMP S.p.A.
Via XI Febbraio 18
I-25065 Lumezzane - Italy
VAT No: IT 00628500985

Office and delivery service
Via Industriale, 14 - I-25070 Bione - Italy
+39 0365 897941

omptea.eu - info@omptea.com

PHOTO GALLERY