OMP S.p.A.
Via XI Febbraio 18
I-25065 Lumezzane - Italy
VAT No: IT 00628500985
Office and delivery service
Via Industriale, 14 - I-25070 Bione - Italy
+39 0365 897941
omptea.eu - info@omptea.com

8532.310.5.X US

Messing mattschwarz Klicker-Ablaufgarnitur mit Schraube für Waschbecken und Bidet

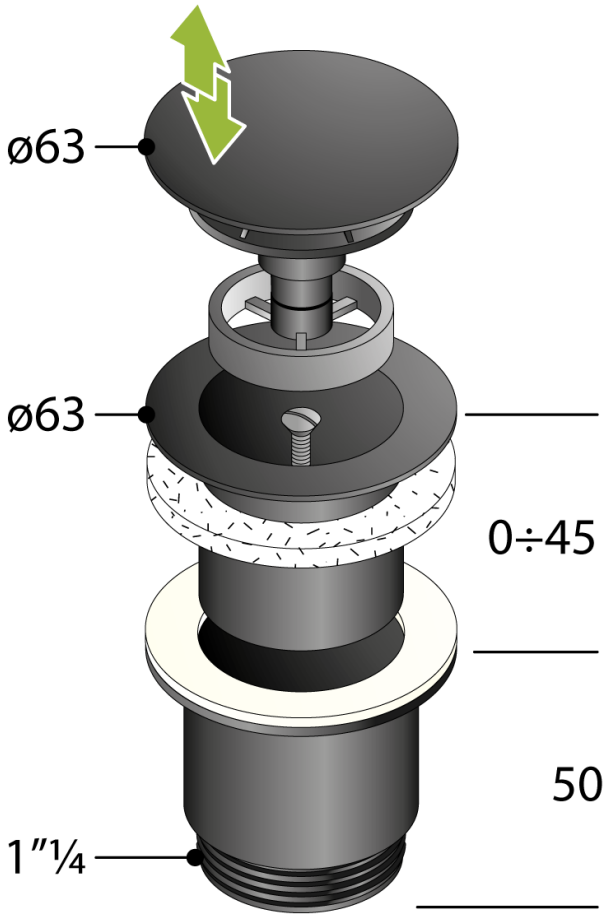

DESCRIZIONE DEL PRODOTTO

1. Stopfen ø63
2. Ablaufventil H. 40
3. Gegenmutter H. 50 × 1"¼
4. Schraube L. 60

Nome	Zarpazo hotellerie CSA
Abmessungen	ø63×1"¼
Wasserdurchflussmenge	43
Zertification	Nach europäischen Normen produziert EN274
Cert-CSA	CSA geprüft Artikel

OMP S.p.A.
Via XI Febbraio 18
I-25065 Lumezzane - Italy
VAT No: IT 00628500985

Office and delivery service
Via Industriale, 14 - I-25070 Bione - Italy
+39 0365 897941

omptea.eu - info@omptea.com

PHOTO GALLERY