OMP S.p.A.
Via XI Febbraio 18
I-25065 Lumezzane - Italy
VAT No: IT 00628500985
Office and delivery service
Via Industriale, 14 - I-25070 Bione - Italy
+39 0365 897941
omptea.eu - info@omptea.com

8532.310.5 US

Piletta a vite clic-clac in ottone cromato per lavabo e bidet

DESCRIZIONE DEL PRODOTTO

1. tappo ø63
2. piletta H. 40
3. controdado H. 50 × 1"¼
4. vite L. 60

Nome	Zarpazo hotellerie CSA
Misure	ø63×1"¼
Portata	43
Certificazioni	Prodotto conforme alla norma europea EN274
Cert-CSA	Prodotto approvato CSA

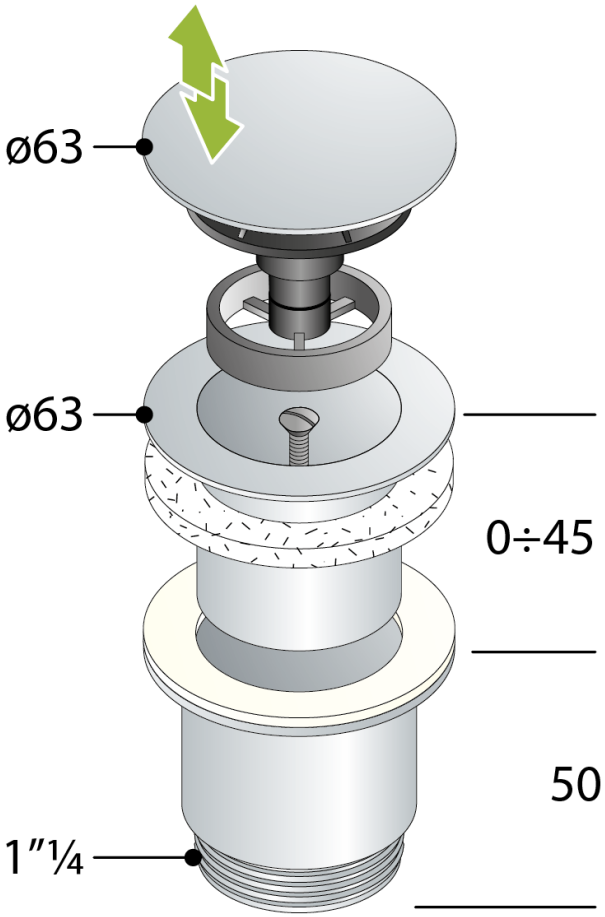

OMP S.p.A.
Via XI Febbraio 18
I-25065 Lumezzane - Italy
VAT No: IT 00628500985

Office and delivery service
Via Industriale, 14 - I-25070 Bione - Italy
+39 0365 897941

omptea.eu - info@omptea.com

PHOTO GALLERY