OMP S.p.A.
Via XI Febbraio 18
I-25065 Lumezzane - Italy
VAT No: IT 00628500985

Office and delivery service
Via Industriale, 14 - I-25070 Bione - Italy
+39 0365 897941

omptea.eu - info@omptea.com

8532.310.5

Desagüe automática en latón cromado con tornillo para lavabo y bidé

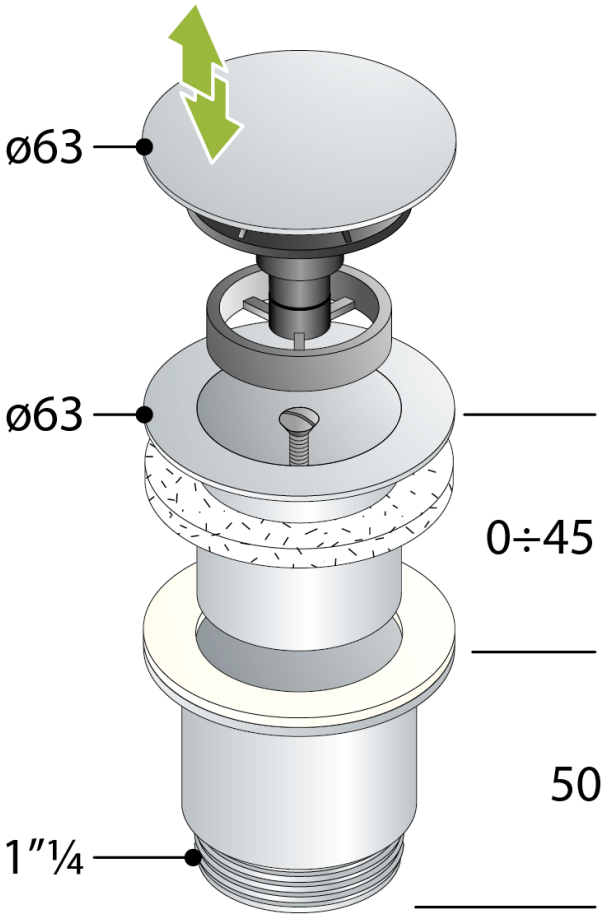

DESCRIZIONE DEL PRODOTTO

1. tapón ø63
2. desagüe H. 40
3. dado H. 50 × 1"¼
4. tornillo L 60

Nome	Zarpazo hotellerie
Medidas	ø63×1"¼
Flujo de agua	43
Certificaciones	Producto conforme a las normas europeas EN274

OMP S.p.A.
Via XI Febbraio 18
I-25065 Lumezzane - Italy
VAT No: IT 00628500985

Office and delivery service
Via Industriale, 14 - I-25070 Bione - Italy
+39 0365 897941

omptea.eu - info@omptea.com

PHOTO GALLERY