OMP S.p.A.
Via XI Febbraio 18
I-25065 Lumezzane - Italy
VAT No: IT 00628500985
Office and delivery service
Via Industriale, 14 - I-25070 Bione - Italy
+39 0365 897941
omptea.eu - info@omptea.com

8810.105.5.K

Siphon + bonde automatique en laiton chromé

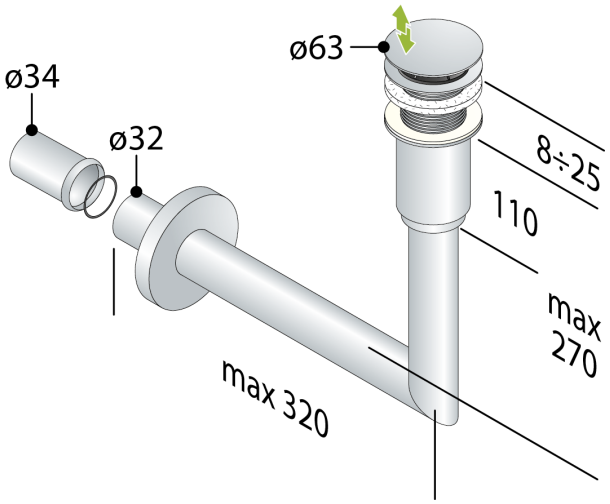

DESCRIZIONE DEL PRODOTTO

1. entrée 1"¼
2. sortie mural 165×320
3. sortie ø32 (ø34)
4. rosace laiton ø80

Certifications	Produit conforme aux normes européennes EN274
Mesures	1"¼×ø32
Nome	Melting pot
Débit	31
Garde d'eau	50

OMP S.p.A.
Via XI Febbraio 18
I-25065 Lumezzane - Italy
VAT No: IT 00628500985

Office and delivery service
Via Industriale, 14 - I-25070 Bione - Italy
+39 0365 897941

omptea.eu - info@omptea.com

PHOTO GALLERY