OMP S.p.A.
Via XI Febbraio 18
I-25065 Lumezzane - Italy
VAT No: IT 00628500985

Office and delivery service
Via Industriale, 14 - I-25070 Bione - Italy
+39 0365 897941

omptea.eu - info@omptea.com

8810.106.5.K

Sifón con desagüe incorporado en latón cromado

DESCRIZIONE DEL PRODOTTO

1. entrada 1”¼
2. salida al suelo H. 700
3. salida ø32 (ø34)
4. plafón embellecedor en latón ø80

Certificaciones	Producto conforme a las normas europeas EN274
Medidas	1”¼×ø32
Nome	Melting pot
Flujo de agua	31
Cierre hidráulico	50

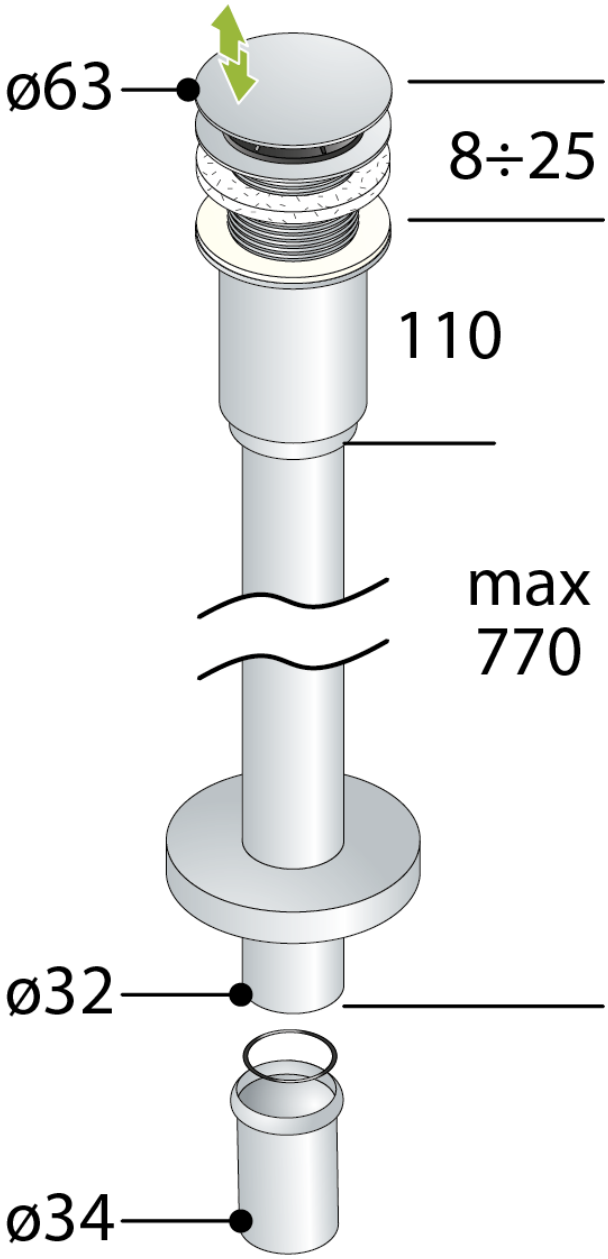

OMP S.p.A.
Via XI Febbraio 18
I-25065 Lumezzane - Italy
VAT No: IT 00628500985

Office and delivery service
Via Industriale, 14 - I-25070 Bione - Italy
+39 0365 897941

omptea.eu - info@omptea.com
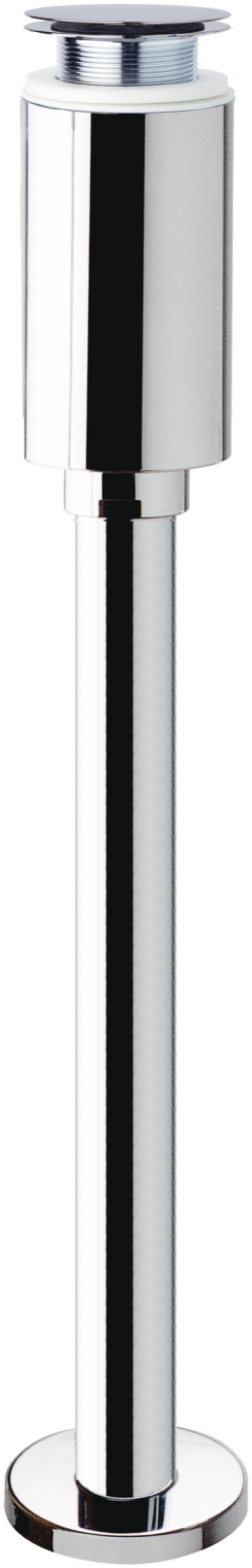
PHOTO GALLERY