OMP S.p.A.
Via XI Febbraio 18
I-25065 Lumezzane - Italy
VAT No: IT 00628500985
Office and delivery service
Via Industriale, 14 - I-25070 Bione - Italy
+39 0365 897941
omptea.eu - info@omptea.com

8810.106.5.K

Sifone completo di piletta clic-clac in ottone cromato

DESCRIZIONE DEL PRODOTTO

1. entrata 1"¼
2. uscita a terra H. 700
3. uscita ø32 (ø34)
4. rosone ottone ø80

Misure	1"¼×ø32
Sifonatura	50
Portata	31
Certificazioni	Prodotto conforme alla norma europea EN274
Nome	Melting pot

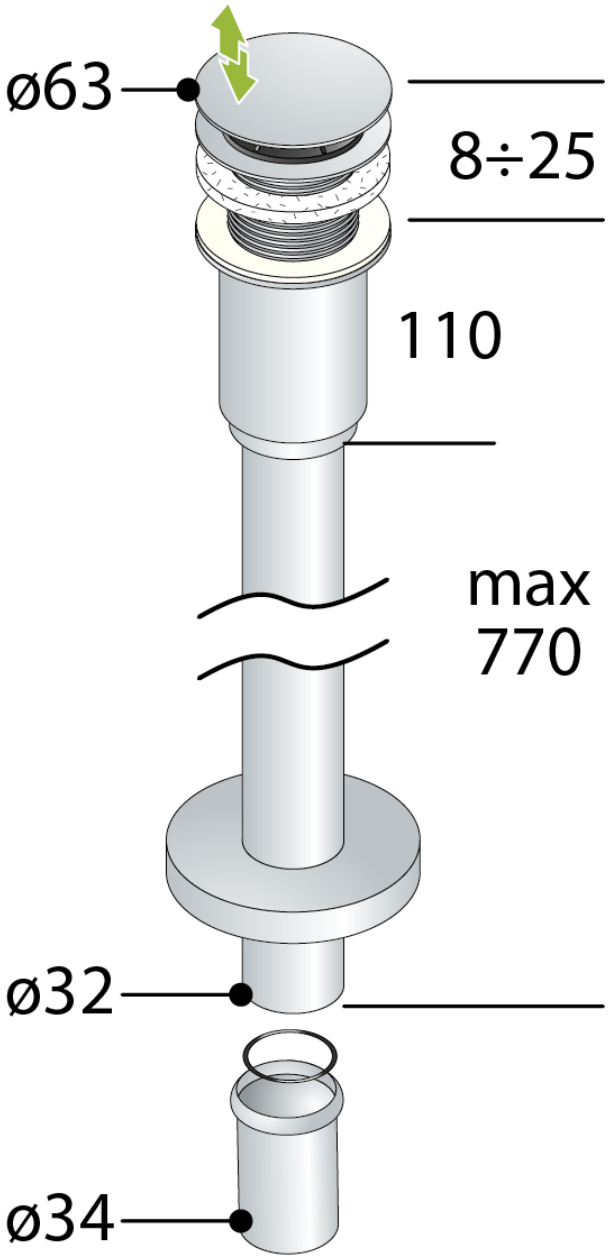

OMP S.p.A.
Via XI Febbraio 18
I-25065 Lumezzane - Italy
VAT No: IT 00628500985

Office and delivery service
Via Industriale, 14 - I-25070 Bione - Italy
+39 0365 897941

omptea.eu - info@omptea.com
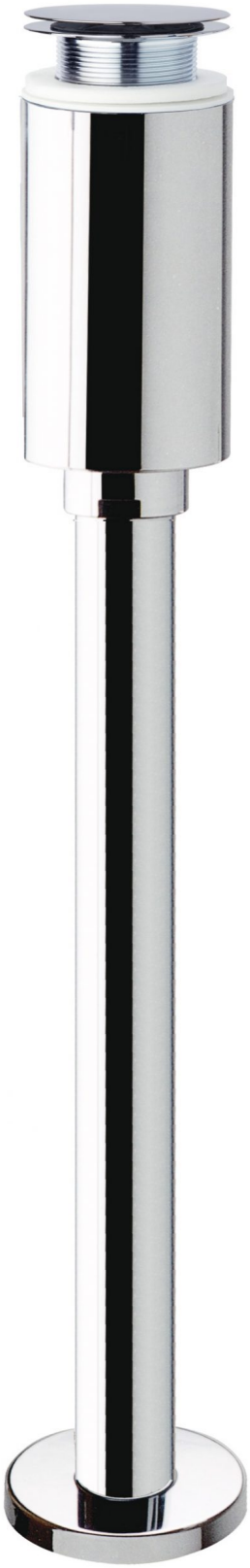
PHOTO GALLERY