OMP S.p.A.
Via XI Febbraio 18
I-25065 Lumezzane - Italy
VAT No: IT 00628500985

Office and delivery service
Via Industriale, 14 - I-25070 Bione - Italy
+39 0365 897941

omptea.eu - info@omptea.com

891.160.6.K

Vidage en laiton chromé

DESCRIZIONE DEL PRODOTTO

1. bouchon ø45 avec chaînette perlée L. 450
2. grille trop plein laiton chromé
3. raccord rigide 210×450
4. avec siphon réglable
5. sortie ø40

Mesures	ø70×ø40
Garde d'eau	22
Débit	45
Débit de trop plein	22
Nome	Retrò

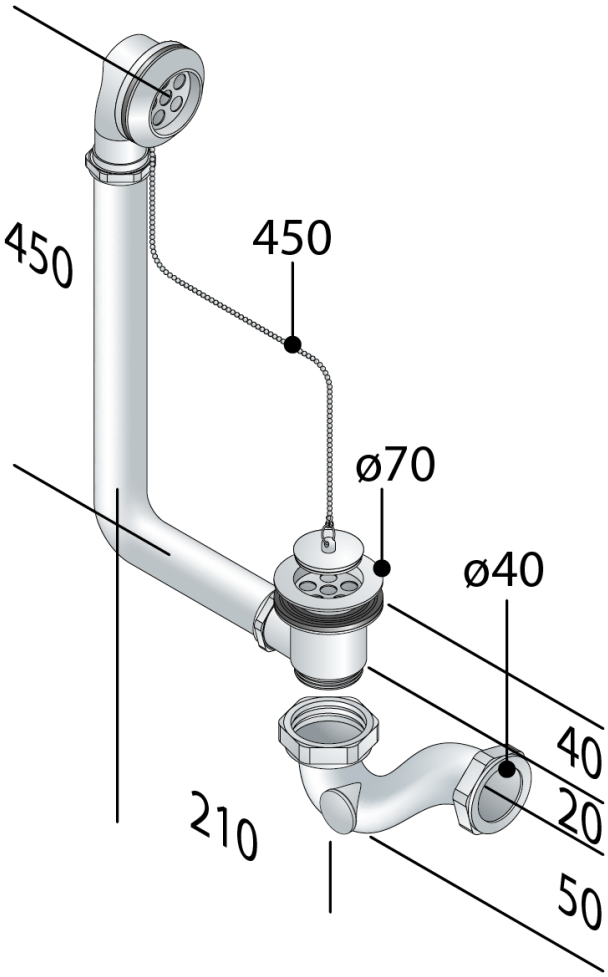

OMP S.p.A.
Via XI Febbraio 18
I-25065 Lumezzane - Italy
VAT No: IT 00628500985

Office and delivery service
Via Industriale, 14 - I-25070 Bione - Italy
+39 0365 897941

omptea.eu - info@omptea.com
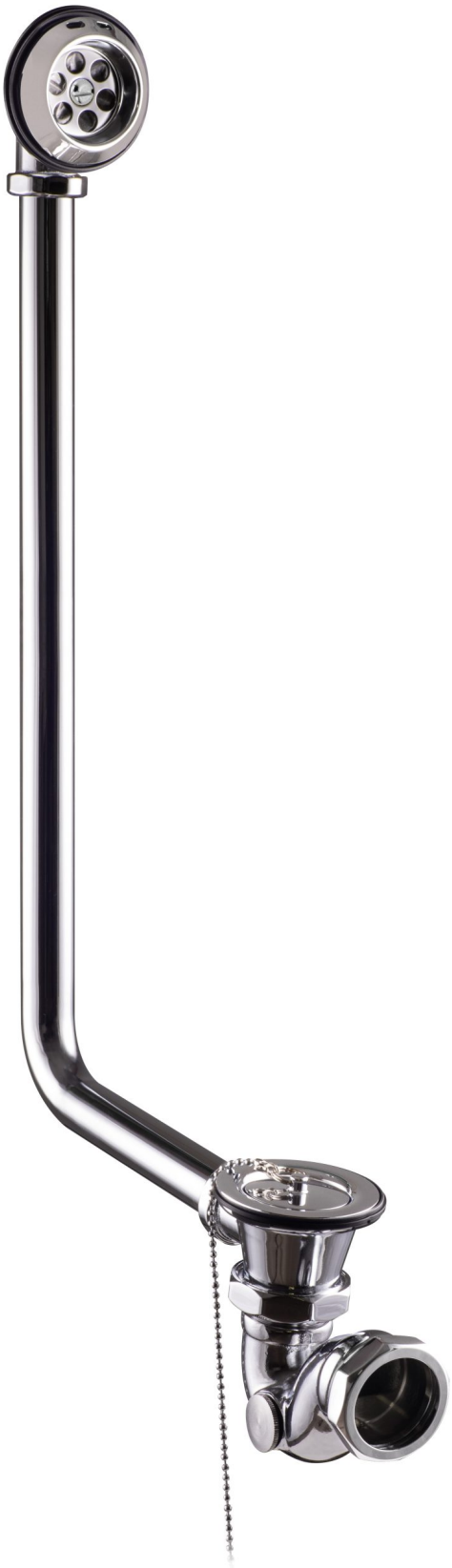
PHOTO GALLERY