OMP S.p.A.
Via XI Febbraio 18
I-25065 Lumezzane - Italy
VAT No: IT 00628500985
Office and delivery service
Via Industriale, 14 - I-25070 Bione - Italy
+39 0365 897941
omptea.eu - info@omptea.com

891.160.6.K

Piletta vasca in ottone cromato

DESCRIZIONE DEL PRODOTTO

1. tappo ø45 con catena L. 450
2. griglia troppo pieno ottone cromato
3. raccordo rigido 210×450
4. con sifone orientabile
5. uscita ø40

Misure	ø70×ø40
Sifonatura	22
Portata	45
Portata del tropo pieno	22
Nome	Retrò

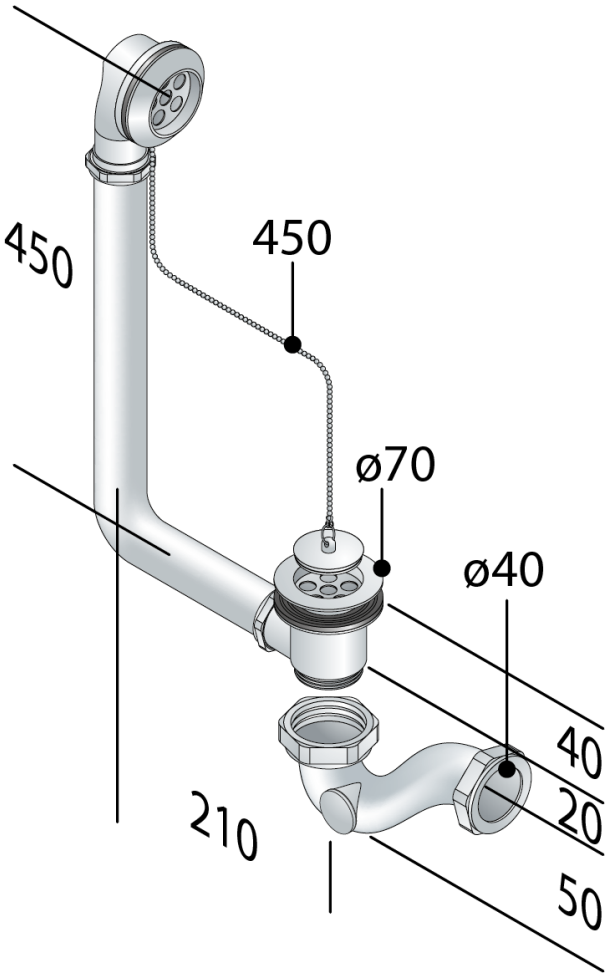

OMP S.p.A.
Via XI Febbraio 18
I-25065 Lumezzane - Italy
VAT No: IT 00628500985

Office and delivery service
Via Industriale, 14 - I-25070 Bione - Italy
+39 0365 897941

omptea.eu - info@omptea.com
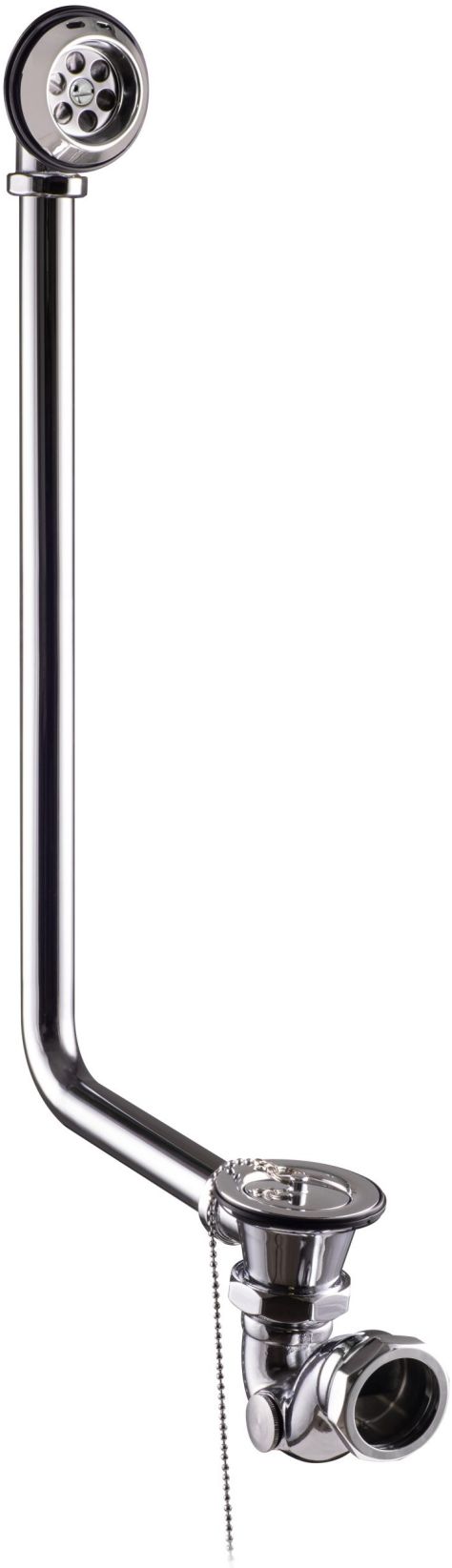
PHOTO GALLERY