OMP S.p.A.
Via XI Febbraio 18
I-25065 Lumezzane - Italy
VAT No: IT 00628500985

Office and delivery service
Via Industriale, 14 - I-25070 Bione - Italy
+39 0365 897941

omptea.eu - info@omptea.com

914.939.6.B

Weiß ABS Siphon

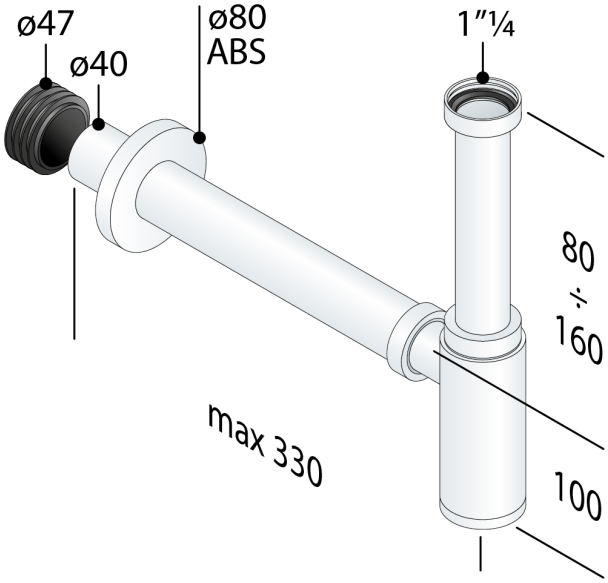

DESCRIZIONE DEL PRODOTTO

1. höhere Wasserhöhe 75 mm
2. Tauchrohr H. 165 × 1"¼
3. Wandrohr L. 300 × ø40
4. ABS Rosette ø80

5. mit Manschette

Abmessungen	1"¼×ø40
Wasserstandshöhe	75
Wasserdurchflussmenge	36
Zertification	Nach europäischen Normen produziert EN274
Nome	Mao Mao ABS

OMP S.p.A.
Via XI Febbraio 18
I-25065 Lumezzane - Italy
VAT No: IT 00628500985

Office and delivery service
Via Industriale, 14 - I-25070 Bione - Italy
+39 0365 897941

omptea.eu - info@omptea.com

PHOTO GALLERY