OMP S.p.A.
Via XI Febbraio 18
I-25065 Lumezzane - Italy
VAT No: IT 00628500985
Office and delivery service
Via Industriale, 14 - I-25070 Bione - Italy
+39 0365 897941
omptea.eu - info@omptea.com

914.939.6.B

Sifone in ABS bianco

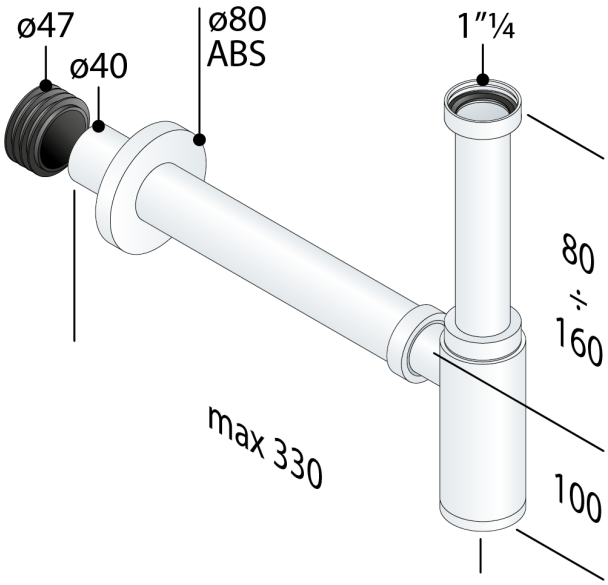

DESCRIZIONE DEL PRODOTTO

1. sifonatura maggiorata 75 mm
2. entrata H. 165 × 1"¼
3. uscita L. 300 × ø40
4. rosone ABS ø80
5. con manicotto

Misure	1"¼×ø40
Sifonatura	75
Portata	36
Certificazioni	Prodotto conforme alla norma europea EN274
Nome	Mao Mao ABS

OMP S.p.A.
Via XI Febbraio 18
I-25065 Lumezzane - Italy
VAT No: IT 00628500985

Office and delivery service
Via Industriale, 14 - I-25070 Bione - Italy
+39 0365 897941

omptea.eu - info@omptea.com

PHOTO GALLERY