OMP S.p.A.
Via XI Febbraio 18
I-25065 Lumezzane - Italy
VAT No: IT 00628500985

Office and delivery service
Via Industriale, 14 - I-25070 Bione - Italy
+39 0365 897941

omptea.eu - info@omptea.com

916.215.5.K

Sifone design salva-spazio in ottone cromato

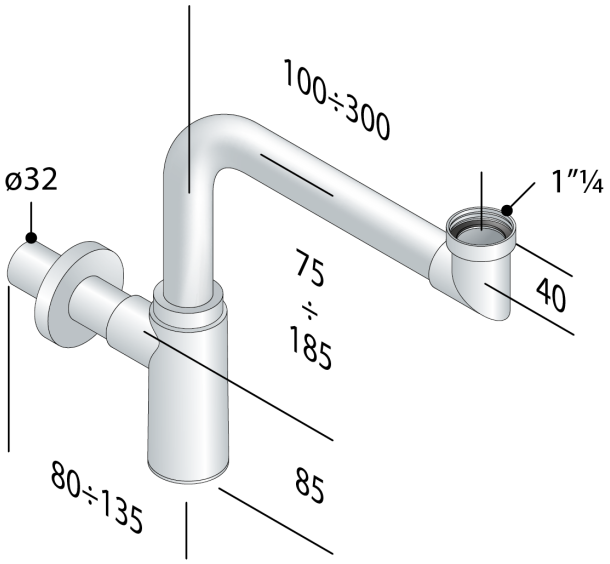

DESCRIZIONE DEL PRODOTTO

1. entrata 285×165 × 1"¼
2. uscita L. 100 × ø32
3. rosone in ottone ø70

Misure	1"¼×ø32
Portata	43
Certificazioni	Prodotto conforme alla norma europea EN274
Nome	Mao Mao exec
Sifonatura	55

OMP S.p.A.
Via XI Febbraio 18
I-25065 Lumezzane - Italy
VAT No: IT 00628500985

Office and delivery service
Via Industriale, 14 - I-25070 Bione - Italy
+39 0365 897941

omptea.eu - info@omptea.com

PHOTO GALLERY