OMP S.p.A.
Via XI Febbraio 18
I-25065 Lumezzane - Italy
VAT No: IT 00628500985
Office and delivery service
Via Industriale, 14 - I-25070 Bione - Italy
+39 0365 897941
omptea.eu - info@omptea.com

943.573.8

Canaleta para ducha de obra en ABS

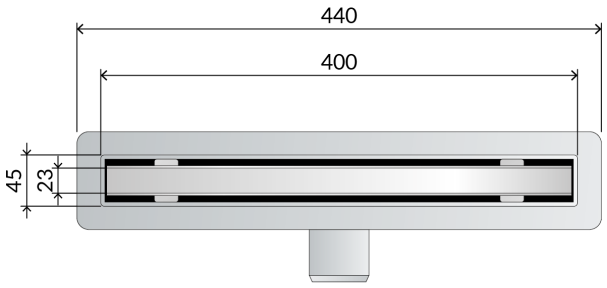

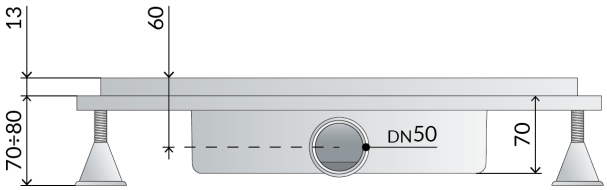

DESCRIZIONE DEL PRODOTTO

1. rejilla L. 400
2. rejilla solamente panelable con azulejos en acero inoxidable AISI316
3. impermeabilización perimetral del desagüe
4. con válvula anti-olores (extraíble)
5. dry-spot, punto de drenaje para el agua filtrada por el suelo
6. salida lateral DN50 en ABS
7. altura de la pavimentación 13
8. espesor de losa H. 70

Nome	Basicflow dry trap
Misura-HM	70
Misura-HT	13
Flujo de agua	39
Medidas	L.400×DN50

OMP S.p.A.
Via XI Febbraio 18
I-25065 Lumezzane - Italy
VAT No: IT 00628500985

Office and delivery service
Via Industriale, 14 - I-25070 Bione - Italy
+39 0365 897941

omptea.eu - info@omptea.com
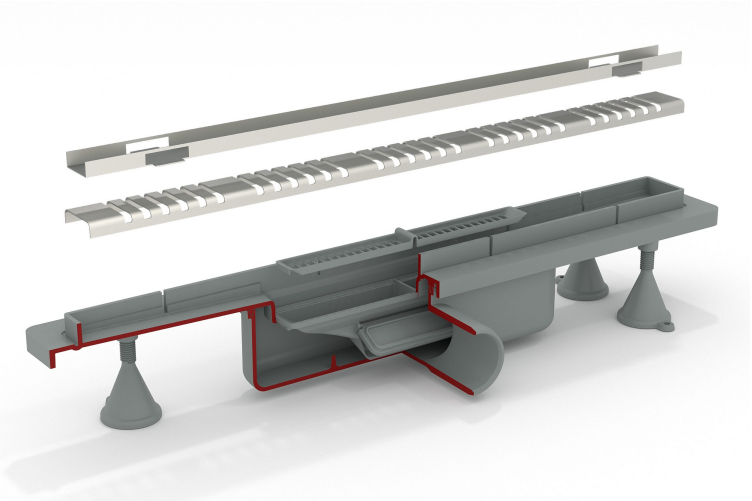
PHOTO GALLERY