OMP S.p.A.
Via XI Febbraio 18
I-25065 Lumezzane - Italy
VAT No: IT 00628500985

Office and delivery service
Via Industriale, 14 - I-25070 Bione - Italy
+39 0365 897941

omptea.eu - info@omptea.com

943.774.8.C

Caniveau pour douche à l'italienne en ABS

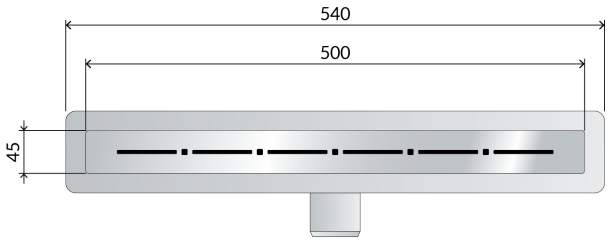

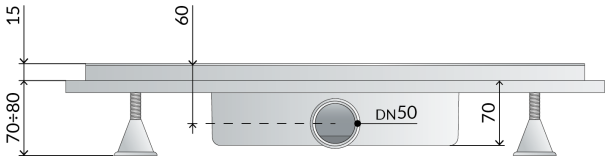

DESCRIZIONE DEL PRODOTTO

1. grille L. 500
2. grille modèle Line en acier inoxydable AISI316
3. grille couvrante le bord en plastique
4. imperméabilisation périmétrique du vidage
5. avec clapet anti-odeur (démontable)
6. dry-spot, point de drainage de l'eau filtrée par le revêtement
7. sortie latéral DN50 en ABS
8. hauteur du revêtement 15
9. encombrement dans la chape H. 70

Nome	Basicflow dry trap
Mesures	L.500×DN50
Débit	39
Misura-HM	70
Misura-HT	15

OMP S.p.A.
Via XI Febbraio 18
I-25065 Lumezzane - Italy
VAT No: IT 00628500985

Office and delivery service
Via Industriale, 14 - I-25070 Bione - Italy
+39 0365 897941

omptea.eu - info@omptea.com
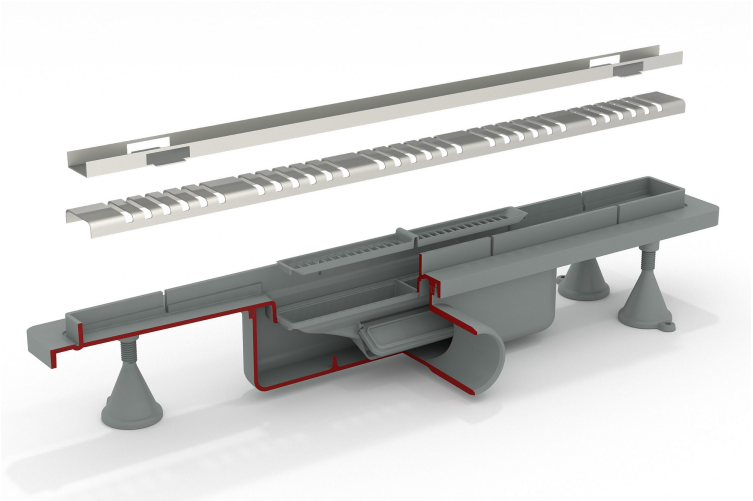
PHOTO GALLERY