OMP S.p.A.
Via XI Febbraio 18
I-25065 Lumezzane - Italy
VAT No: IT 00628500985

Office and delivery service
Via Industriale, 14 - I-25070 Bione - Italy
+39 0365 897941

omptea.eu - info@omptea.com

943.876.8

ABS Duschrinne für Bodengleiche Duschen

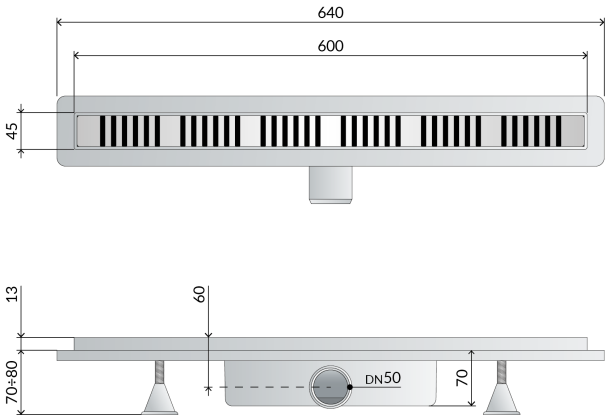

DESCRIZIONE DEL PRODOTTO

1. Gitter L. 600
2. Edelstahl AISI 316 Gitter Modell Light
3. perimetrische Abdichtung des Ablaufs
4. mit Geruchssperre (herausnehmbarer)
5. Dry-Spot, Entwässerungsstelle für vom Boden gesickerest Wasse
6. ABS Seitenausgang DN50
7. Fliesen Dicke 13
8. Einbauhöhe unter dem Boden H. 70

Nome	Basicflow dry trap
Wasserdurchflussmenge	39
Misura-HM	70
Misura-HT	13
Abmessungen	L.600×DN50

OMP S.p.A.
Via XI Febbraio 18
I-25065 Lumezzane - Italy
VAT No: IT 00628500985

Office and delivery service
Via Industriale, 14 - I-25070 Bione - Italy
+39 0365 897941

omptea.eu - info@omptea.com
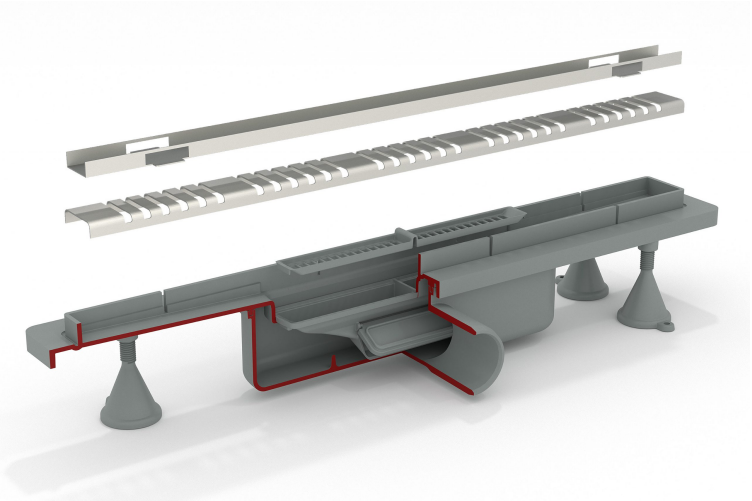
PHOTO GALLERY