OMP S.p.A.
Via XI Febbraio 18
I-25065 Lumezzane - Italy
VAT No: IT 00628500985
Office and delivery service
Via Industriale, 14 - I-25070 Bione - Italy
+39 0365 897941
omptea.eu - info@omptea.com

952.101.8

Canalina per doccia a pavimento in ABS

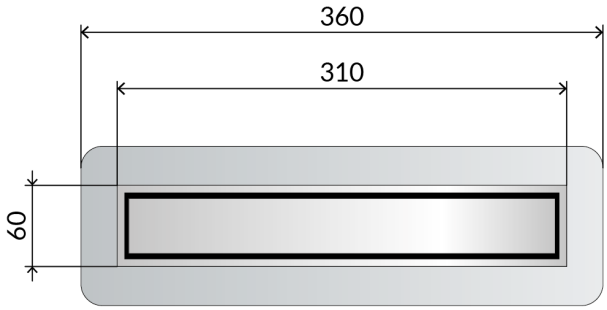

DESCRIZIONE DEL PRODOTTO

1. copertura L. 300
2. copertura piastrellabile in acciaio inox AISI 316 regolabile in altezza
3. impermeabilizzazione perimetrale a letto sottile
4. senza sifone
5. supporti per la messa a bolla
6. dry-spot, punto di scolo per l'acqua filtrata dalla pavimentazione
7. uscita verticale in ABS ø46/50/54
8. altezza di pavimentazione 15÷25
9. ingombro sottotraccia H. 45
10. ideale anche per installazioni a filo muro

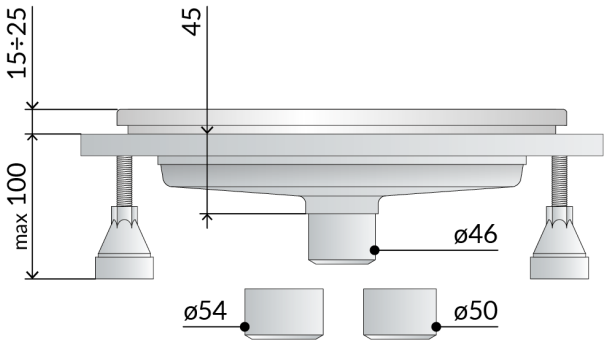

Nome	Nanoflow vertical outlet
Portata	40
Misura-HM	45
Misura-HT	15÷25
Misure	L.300 × ø46/50/54

OMP S.p.A.
Via XI Febbraio 18
I-25065 Lumezzane - Italy
VAT No: IT 00628500985

Office and delivery service
Via Industriale, 14 - I-25070 Bione - Italy
+39 0365 897941

omptea.eu - info@omptea.com
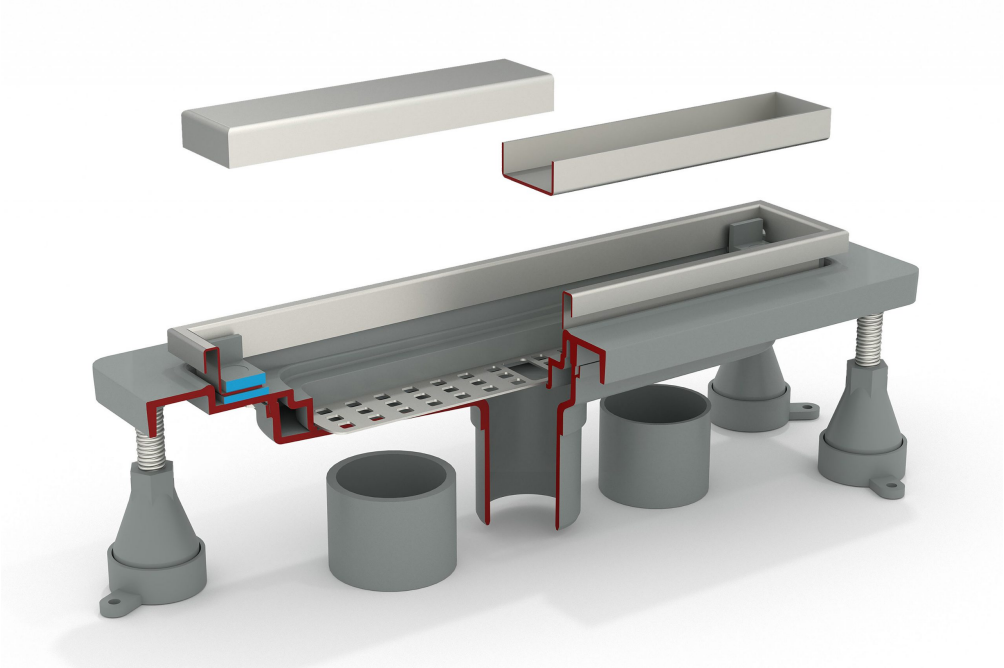
PHOTO GALLERY