OMP S.p.A.
Via XI Febbraio 18
I-25065 Lumezzane - Italy
VAT No: IT 00628500985
Office and delivery service
Via Industriale, 14 - I-25070 Bione - Italy
+39 0365 897941
omptea.eu - info@omptea.com

953.105.8

ABS Duschrinne für Bodengleiche Duschen mit Dünnbettabdichtung

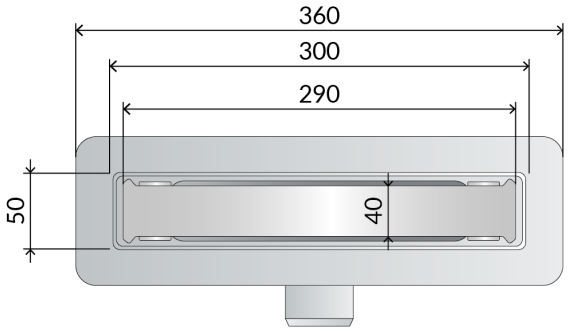

DESCRIZIONE DEL PRODOTTO

1. Abdeckung L. 300
2. verfliesbares Edelstahl AISI 316 Abdeckung
3. perimetrische Abdichtungsfolie für Dünnbettabdichtung
4. herausnehmbarer Geruchsverschluss zur regelmäßigen Reinigung
5. Installation durch verstellbaren Füßen erleichtert
6. ABS Seitenausgang DN50
7. Einbauhöhe unter dem Boden H. 75
8. ideal auch für Installationen neben der Wand

- für weitere Informationen...

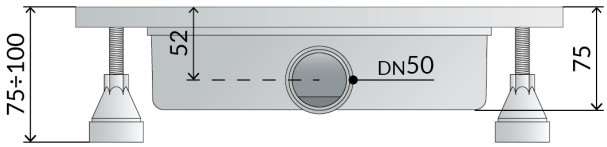

Nome	Nanoflow unseen
Wasserstandshöhe	35
Wasserdurchflussmenge	40
Misura-HM	75
Abmessungen	L.300×DN50

OMP S.p.A.
Via XI Febbraio 18
I-25065 Lumezzane - Italy
VAT No: IT 00628500985

Office and delivery service
Via Industriale, 14 - I-25070 Bione - Italy
+39 0365 897941

omptea.eu - info@omptea.com