OMP S.p.A.
Via XI Febbraio 18
I-25065 Lumezzane - Italy
VAT No: IT 00628500985

Office and delivery service
Via Industriale, 14 - I-25070 Bione - Italy
+39 0365 897941

omptea.eu - info@omptea.com

953.175.8

Canaleta para ducha de obra en ABS con impermeabilización a capa fina

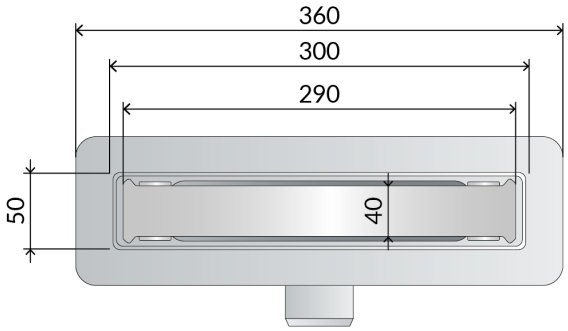

DESCRIZIONE DEL PRODOTTO

1. cobertura L. 300
2. cobertura panelable con azulejos en acero inoxidable AISI316
3. impermeabilización perimetral a capa fina
4. con válvula anti-olores (extraíble)
5. pies de regulación para facilitar la instalación
6. salida lateral DN50 en ABS
7. espesor de losa H. 75
8. ideal también para instalaciones a pared

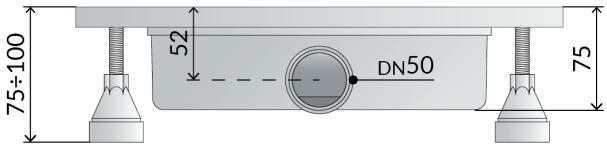

Nome	Nanoflow unseen dry trap
Flujo de agua	40
Misura-HM	75
Medidas	L.300×DN50

OMP S.p.A.
Via XI Febbraio 18
I-25065 Lumezzane - Italy
VAT No: IT 00628500985

Office and delivery service
Via Industriale, 14 - I-25070 Bione - Italy
+39 0365 897941

omptea.eu - info@omptea.com