OMP S.p.A.
Via XI Febbraio 18
I-25065 Lumezzane - Italy
VAT No: IT 00628500985
Office and delivery service
Via Industriale, 14 - I-25070 Bione - Italy
+39 0365 897941
omptea.eu - info@omptea.com

953.175.8

Caniveau pour douche à l'italienne en ABS avec imperméabilisation en couche mince

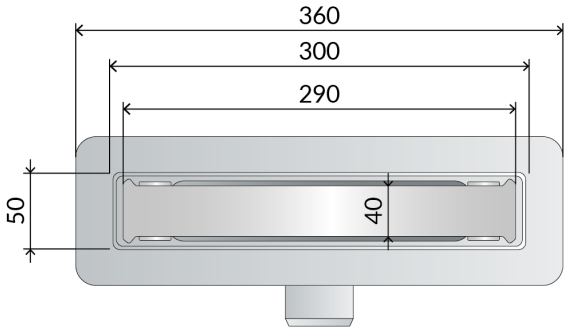

DESCRIZIONE DEL PRODOTTO

1. grille L. 300
2. grille à carreler en acier inoxydable AISI316
3. imperméabilisation périmétrique en couche mince
4. avec clapet anti-odeur (démontable)
5. pieds de réglage pour faciliter l'installation
6. sortie latéral DN50 en ABS
7. encombrement dans la chape H. 75
8. idéal également pour les installations affleurantes

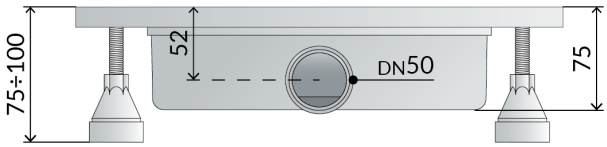

Nome	Nanoflow unseen dry trap
Débit	40
Misura-HM	75
Mesures	L.300×DN50

OMP S.p.A.
Via XI Febbraio 18
I-25065 Lumezzane - Italy
VAT No: IT 00628500985

Office and delivery service
Via Industriale, 14 - I-25070 Bione - Italy
+39 0365 897941

omptea.eu - info@omptea.com