OMP S.p.A.
Via XI Febbraio 18
I-25065 Lumezzane - Italy
VAT No: IT 00628500985
Office and delivery service
Via Industriale, 14 - I-25070 Bione - Italy
+39 0365 897941
omptea.eu - info@omptea.com

971.104.8.C

Bote sifónico para ducha de obra en ABS con impermeabilización a capa fina

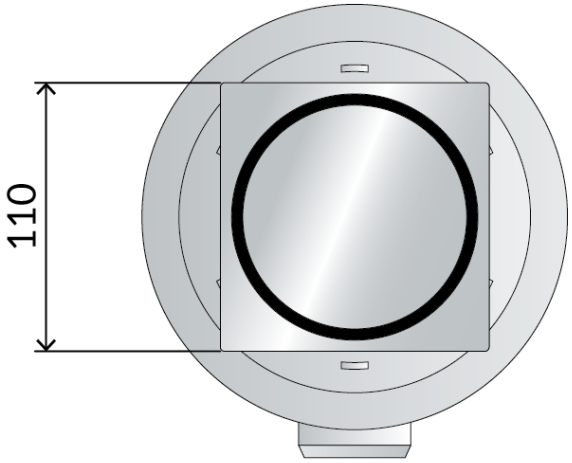

DESCRIZIONE DEL PRODOTTO

1. rejilla 110×110
2. rejilla modelo O key en acero inoxidable AISI316
3. rejilla que cubre el borde de plástico
4. impermeabilización perimetral a capa fina
5. sifón extraíble para operaciones de limpieza
6. salida lateral DN50 en ABS
7. altura de la pavimentación 12÷55
8. espesor de losa H. 72

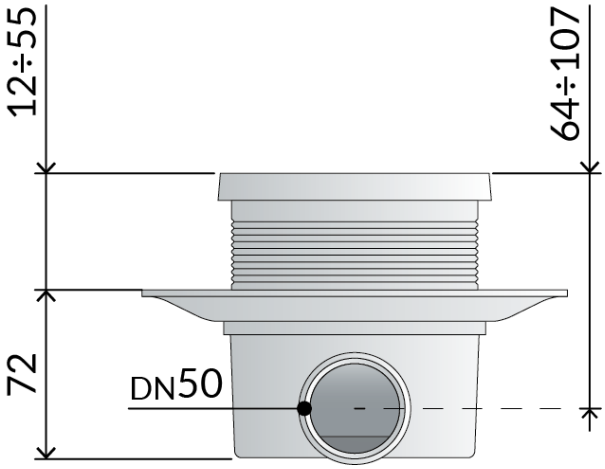

Nome	Miniflow Q
Medidas	110×110 × DN50
Cierre hidráulico	35
Flujo de agua	36
Misura-HM	72
Misura-HT	12÷55

OMP S.p.A.
Via XI Febbraio 18
I-25065 Lumezzane - Italy
VAT No: IT 00628500985

Office and delivery service
Via Industriale, 14 - I-25070 Bione - Italy
+39 0365 897941

omptea.eu - info@omptea.com
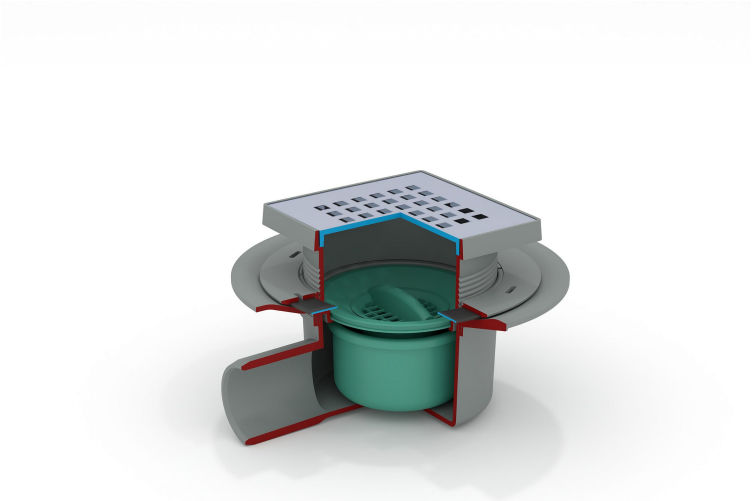
PHOTO GALLERY