OMP S.p.A.
Via XI Febbraio 18
I-25065 Lumezzane - Italy
VAT No: IT 00628500985
Office and delivery service
Via Industriale, 14 - I-25070 Bione - Italy
+39 0365 897941
omptea.eu - info@omptea.com

973.201.8

PP Duschrinne für Bodengleiche Duschen

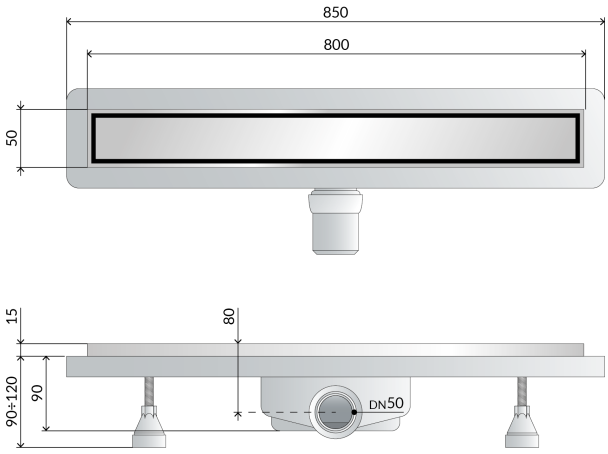

DESCRIZIONE DEL PRODOTTO

1. Abdeckung L. 800
2. verfliesbares Edelstahl AISI 316 Abdeckung
3. Wasserdurchfluss höher 60 l/min
4. perimetrische Abdichtung des Ablaufs
5. herausnehmbarer Geruchsverschluss zur regelmäßigen Reinigung
6. Installation durch verstellbaren Füßen erleichtert
7. Dry-Spot, Entwässerungsstelle für vom Boden gesickerest Wasse
8. ABS Gelenkseitenausgang DN50
9. Fliesen Dicke 15
10. Einbauhöhe unter dem Boden H. 90

Nome	Deflow
Misura-HM	90
Misura-HT	15
Wasserdurchflussmenge	60
Abmessungen	L.800×DN50
Wasserstandshöhe	35

OMP S.p.A.
Via XI Febbraio 18
I-25065 Lumezzane - Italy
VAT No: IT 00628500985

Office and delivery service
Via Industriale, 14 - I-25070 Bione - Italy
+39 0365 897941

omptea.eu - info@omptea.com
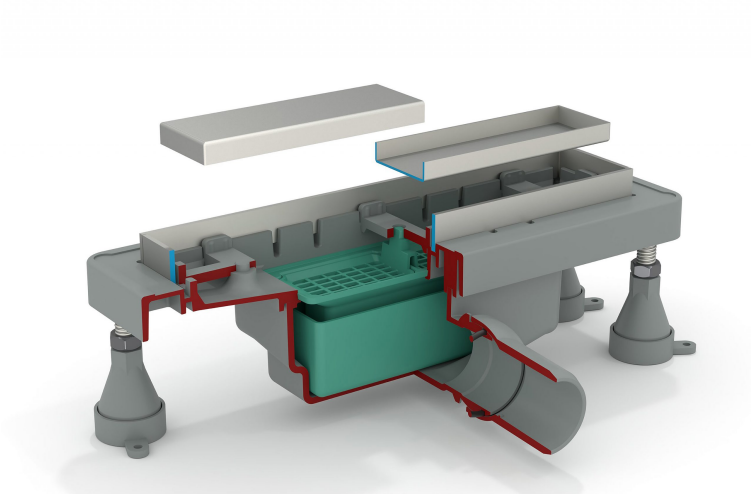
PHOTO GALLERY