OMP S.p.A.
Via XI Febbraio 18
I-25065 Lumezzane - Italy
VAT No: IT 00628500985
Office and delivery service
Via Industriale, 14 - I-25070 Bione - Italy
+39 0365 897941
omptea.eu - info@omptea.com

973.401.8

Canalina per doccia a pavimento in PP

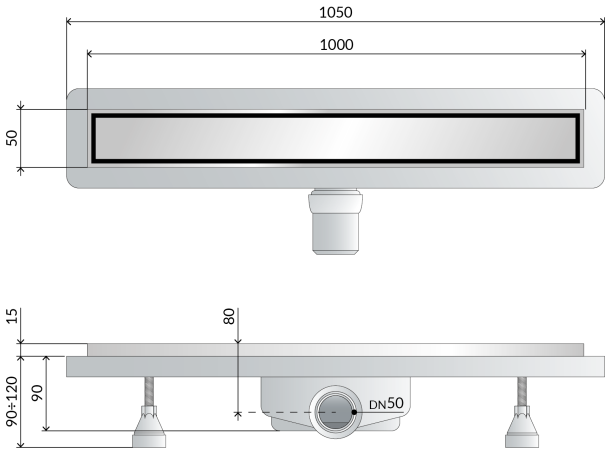

DESCRIZIONE DEL PRODOTTO

1. copertura L. 1,000
2. copertura piastrellabile in acciaio inox AISI 316
3. maggiore portata d'acqua, più di 60 l/min
4. impermeabilizzazione perimetrale dello scarico
5. sifone estraibile per pulizie periodiche
6. supporti per la messa a bolla
7. dry-spot, punto di scolo per l'acqua filtrata dalla pavimentazione
8. uscita laterale snodata DN50 in ABS
9. altezza di pavimentazione 15
10. ingombro sottotraccia H. 90

Nome	Deflow
Misura-HM	90
Misura-HT	15
Portata	60
Misure	L.1000×DN50
Sifonatura	35

OMP S.p.A.
Via XI Febbraio 18
I-25065 Lumezzane - Italy
VAT No: IT 00628500985

Office and delivery service
Via Industriale, 14 - I-25070 Bione - Italy
+39 0365 897941

omptea.eu - info@omptea.com
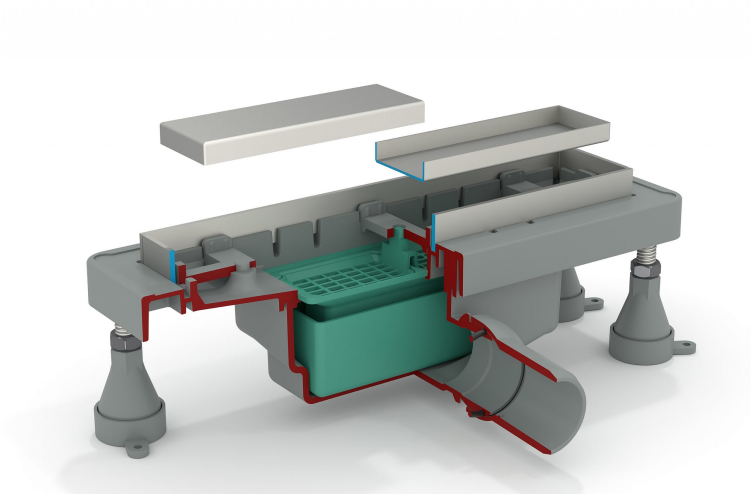
PHOTO GALLERY