OMP S.p.A.
Via XI Febbraio 18
I-25065 Lumezzane - Italy
VAT No: IT 00628500985
Office and delivery service
Via Industriale, 14 - I-25070 Bione - Italy
+39 0365 897941
omptea.eu - info@omptea.com

975.102.8

ABS Duschrinne für Wandablauf mit Dünnbettabdichtung

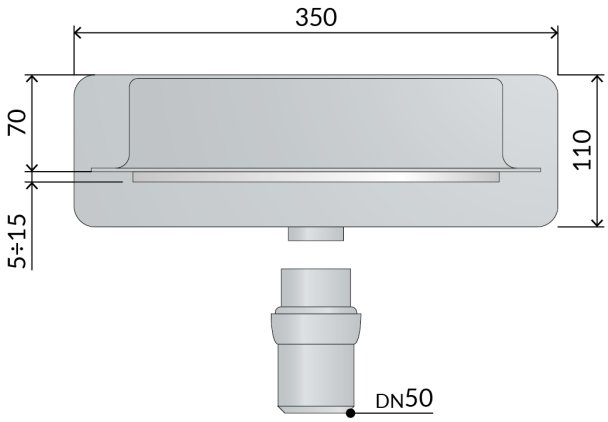

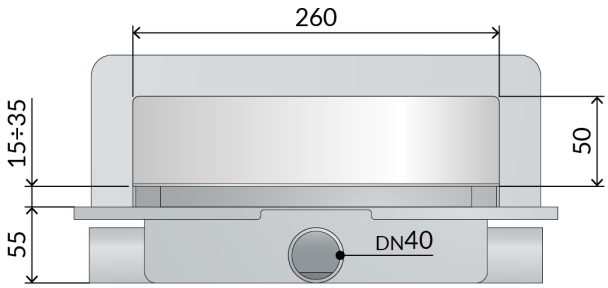

DESCRIZIONE DEL PRODOTTO

1. verfliesbares Edelstahl AISI 316 Abdeckung L. 600 höhenverstellbar für Fliesen Dicke 10÷30
2. perimetrische Abdichtungsfolie für Dünnbettabdichtung
3. herausnehmbarer Geruchsverschluss zur regelmäßigen Reinigung
4. Installation durch verstellbaren Füßen erleichtert
5. Dry-Spot, Entwässerungsstelle für vom Boden gesickerest Wasse
6. ABS Seitenausgang DN40
7. zwei extra verwendbaren Abläufen
8. extra Gelenkausgangsschaft DN 50 aus ABS
9. Fliesen Dicke 10÷30
10. Einbauhöhe unter dem Boden H. 55

Nome	Intramura
Abmessungen	L.300×DN50
Wasserstandshöhe	35
Wasserdurchflussmenge	27
Misura-HM	55
Misura-HT	10÷30

OMP S.p.A.
Via XI Febbraio 18
I-25065 Lumezzane - Italy
VAT No: IT 00628500985

Office and delivery service
Via Industriale, 14 - I-25070 Bione - Italy
+39 0365 897941

omptea.eu - info@omptea.com
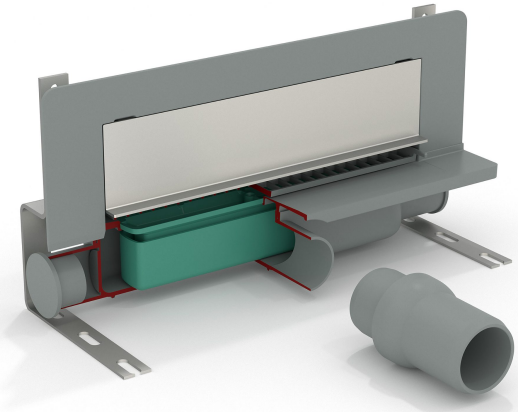
PHOTO GALLERY