OMP S.p.A.
Via XI Febbraio 18
I-25065 Lumezzane - Italy
VAT No: IT 00628500985

Office and delivery service
Via Industriale, 14 - I-25070 Bione - Italy
+39 0365 897941

omptea.eu - info@omptea.com

98.820.5

Desagüe en latón para bañera

DESCRIZIONE DEL PRODOTTO

1. tapón ø45 con cadena de bolas L. 450
2. rejilla rebosadero acero
3. conexión flexible L. 680 en PP
4. salida 1"¼

Medidas	ø70×1"¼
Flujo de agua	53
Flujo de agua de rebosadero	22

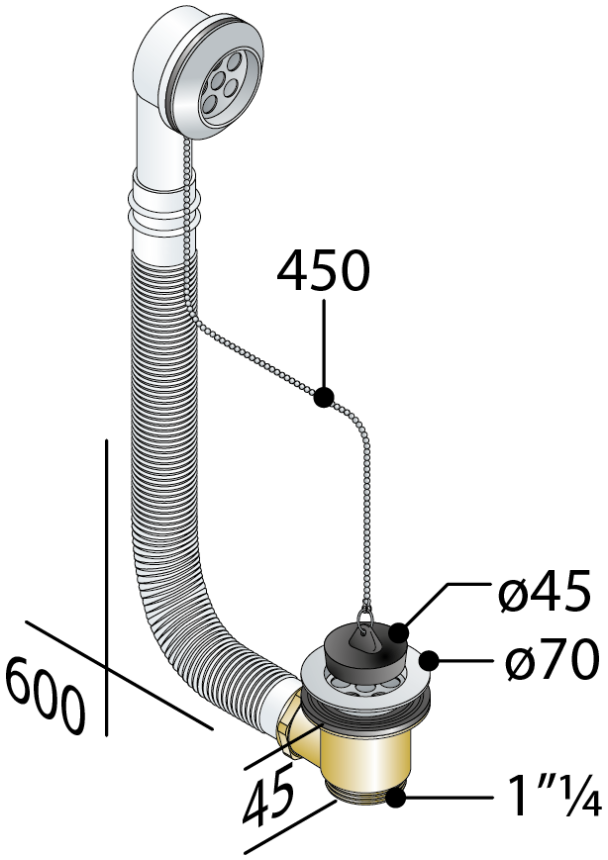

OMP S.p.A.
Via XI Febbraio 18
I-25065 Lumezzane - Italy
VAT No: IT 00628500985

Office and delivery service
Via Industriale, 14 - I-25070 Bione - Italy
+39 0365 897941

omptea.eu - info@omptea.com

PHOTO GALLERY