OMP S.p.A.
Via XI Febbraio 18
I-25065 Lumezzane - Italy
VAT No: IT 00628500985

Office and delivery service
Via Industriale, 14 - I-25070 Bione - Italy
+39 0365 897941

omptea.eu - info@omptea.com

98.820.5

Vidage en laiton pour baignoire

DESCRIZIONE DEL PRODOTTO

1. bouchon ø45 avec chaînette perlée L. 450
2. grille trop plein inox
3. raccord flexible L. 600 en PP
4. sortie 1"¼

Mesures	ø70×1"¼
Débit	53
Débit de trop plein	22

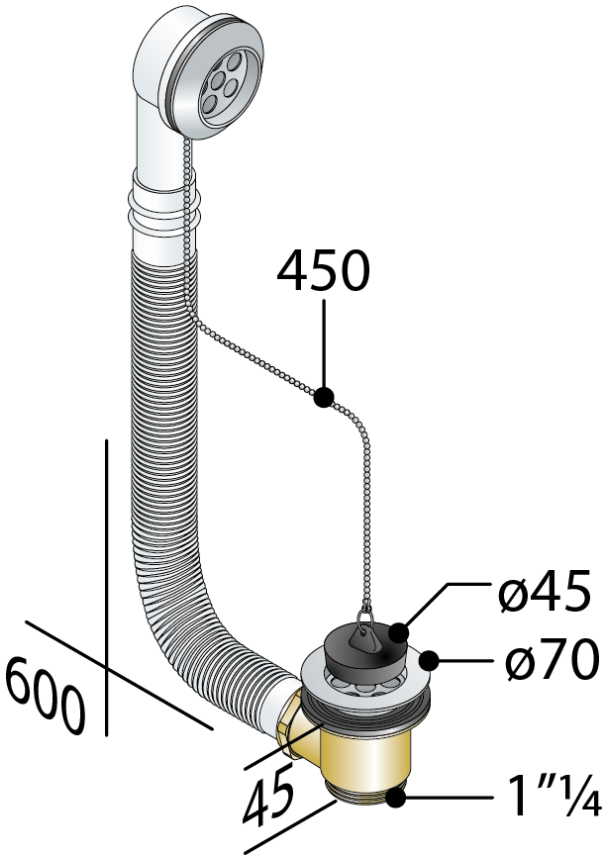

OMP S.p.A.
Via XI Febbraio 18
I-25065 Lumezzane - Italy
VAT No: IT 00628500985

Office and delivery service
Via Industriale, 14 - I-25070 Bione - Italy
+39 0365 897941

omptea.eu - info@omptea.com

PHOTO GALLERY