OMP S.p.A.
Via XI Febbraio 18
I-25065 Lumezzane - Italy
VAT No: IT 00628500985

Office and delivery service
Via Industriale, 14 - I-25070 Bione - Italy
+39 0365 897941

omptea.eu - info@omptea.com

98.820.6

Messing Wannenablaufgarnitur

DESCRIZIONE DEL PRODOTTO

1. Stopfen ø45 mit Kugelkette L. 450
2. Edelstahl Überlauf Gitter
3. Messing Verbindung flexiblen L. 600
4. Ausgang 1"½

Abmessungen	ø70×1"½
Wasserdurchflussmenge	53
Überlauf Wasserdurchflussmenge	22

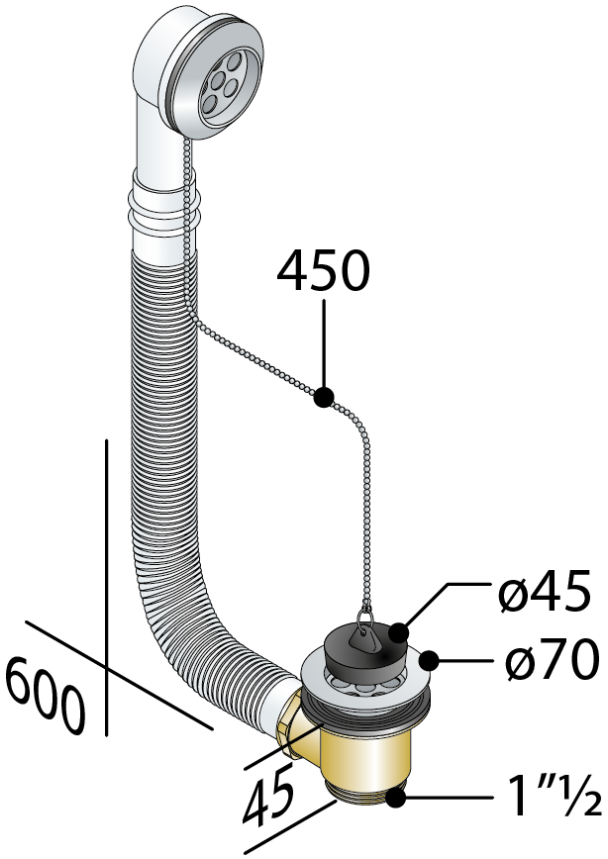

OMP S.p.A.
Via XI Febbraio 18
I-25065 Lumezzane - Italy
VAT No: IT 00628500985

Office and delivery service
Via Industriale, 14 - I-25070 Bione - Italy
+39 0365 897941

omptea.eu - info@omptea.com

PHOTO GALLERY