OMP S.p.A.
Via XI Febbraio 18
I-25065 Lumezzane - Italy
VAT No: IT 00628500985
Office and delivery service
Via Industriale, 14 - I-25070 Bione - Italy
+39 0365 897941
omptea.eu - info@omptea.com

98.820.6

Piletta vasca in ottone

DESCRIZIONE DEL PRODOTTO

1. tappo ø45 con catena L. 450
2. griglia troppo pieno inox
3. raccordo flessibile L. 600 in PP
4. uscita 1"½

Misure	ø70×1"½
Portata	53
Portata del tropo pieno	22

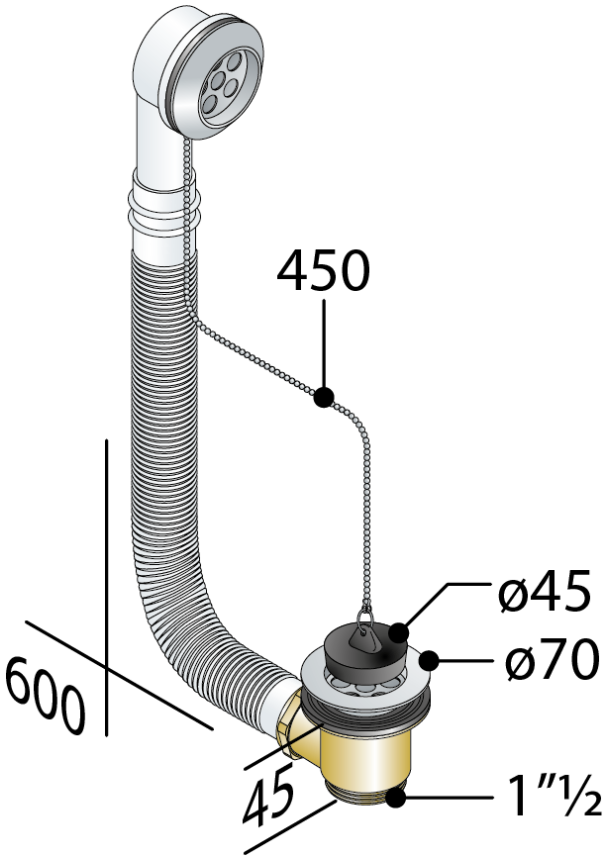

OMP S.p.A.
Via XI Febbraio 18
I-25065 Lumezzane - Italy
VAT No: IT 00628500985

Office and delivery service
Via Industriale, 14 - I-25070 Bione - Italy
+39 0365 897941

omptea.eu - info@omptea.com

PHOTO GALLERY