OMP S.p.A.
Via XI Febbraio 18
I-25065 Lumezzane - Italy
VAT No: IT 00628500985
Office and delivery service
Via Industriale, 14 - I-25070 Bione - Italy
+39 0365 897941
omptea.eu - info@omptea.com

983.271.8

Canaleta para ducha de obra adaptable en longitud en ABS con impermeabilización a capa fina

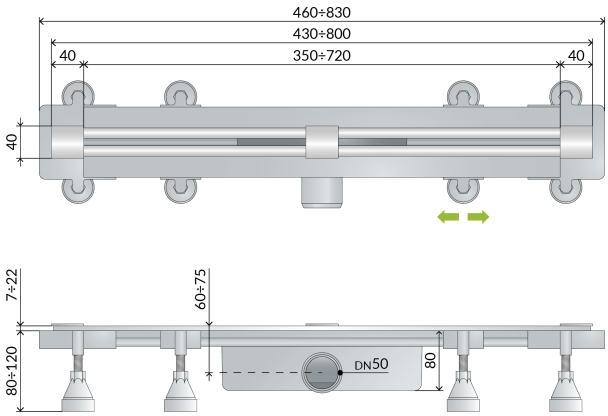

DESCRIZIONE DEL PRODOTTO

1. regulación de la longitud de un mínimo de 430 a un máximo de 800
2. rejilla en acero inoxidable AISI316 y latón cromado ajustable en altura
3. impermeabilización perimetral a capa fina
4. con válvula anti-olores (extraíble)
5. pies de regulación para facilitar la instalación
6. se suministra completo con la plantilla completa para el corte del desagüe horizontal y la rejilla
7. accesorios especiales permiten instalar más desagües horizontales para alargar la longitud de la descarga y aumentar el caudal del agua
8. dry-spot, punto de drenaje para el agua filtrada por el suelo
9. salida lateral DN50 en ABS
10. altura de la pavimentación 7÷22
11. espesor de losa H. 80

- para más información...

Nome	Sumisura dry trap
Medidas	L.430÷800 × DN50
Flujo de agua	36
Misura-HM	80
Misura-HT	7÷22

OMP S.p.A.
Via XI Febbraio 18
I-25065 Lumezzane - Italy
VAT No: IT 00628500985

Office and delivery service
Via Industriale, 14 - I-25070 Bione - Italy
+39 0365 897941

omptea.eu - info@omptea.com
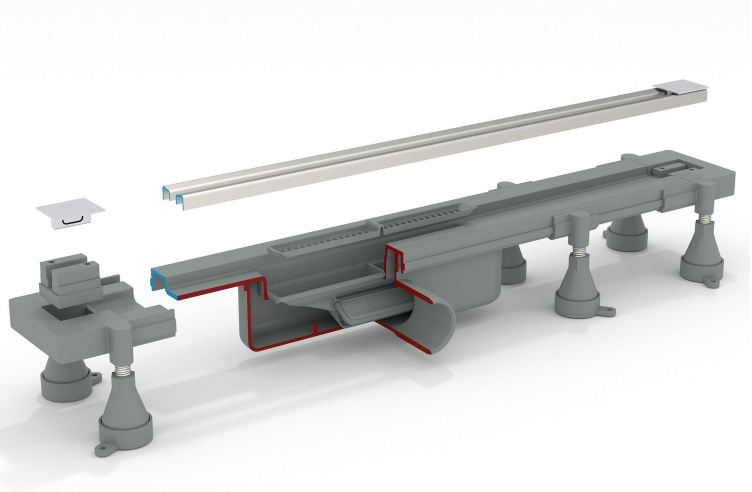
PHOTO GALLERY