OMP S.p.A.
Via XI Febbraio 18
I-25065 Lumezzane - Italy
VAT No: IT 00628500985
Office and delivery service
Via Industriale, 14 - I-25070 Bione - Italy
+39 0365 897941
omptea.eu - info@omptea.com

983.271.8

Caniveau pour douche à l'italienne réglable en longueur en ABS avec imperméabilisation en couche mince

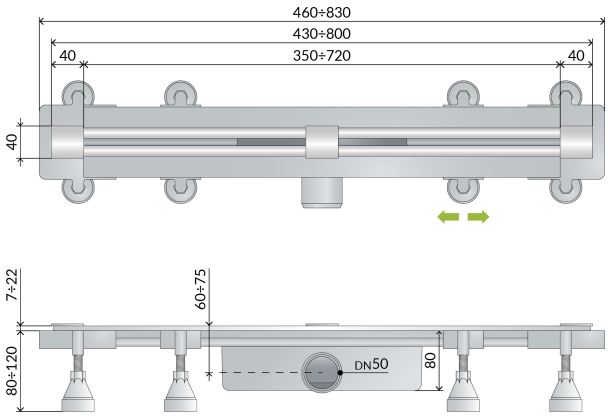

DESCRIZIONE DEL PRODOTTO

1. longueur réglable de 430 min à 800 max
2. grille en acier inoxydable AISI316 et laiton chromé réglable en hauteur
3. imperméabilisation périmétrique en couche mince
4. avec clapet anti-odeur (démontable)
5. pieds de réglage pour faciliter l'installation
6. livré avec un modèle approprié pour la coupe correcte du caniveau et de la grille
7. des accessoires spéciaux permettent d'assembler plusieurs conduits pour prolonger la longueur du caniveau et augmenter le débit d'eau
8. dry-spot, point de drainage de l'eau filtrée par le revêtement
9. sortie latéral DN50 en ABS
10. hauteur du revêtement 7÷22
11. encombrement dans la chape H. 80

Nome	Sumisura dry trap
Mesures	L.430÷800 × DN50
Débit	36
Misura-HM	80
Misura-HT	7÷22

OMP S.p.A.
Via XI Febbraio 18
I-25065 Lumezzane - Italy
VAT No: IT 00628500985

Office and delivery service
Via Industriale, 14 - I-25070 Bione - Italy
+39 0365 897941

omptea.eu - info@omptea.com
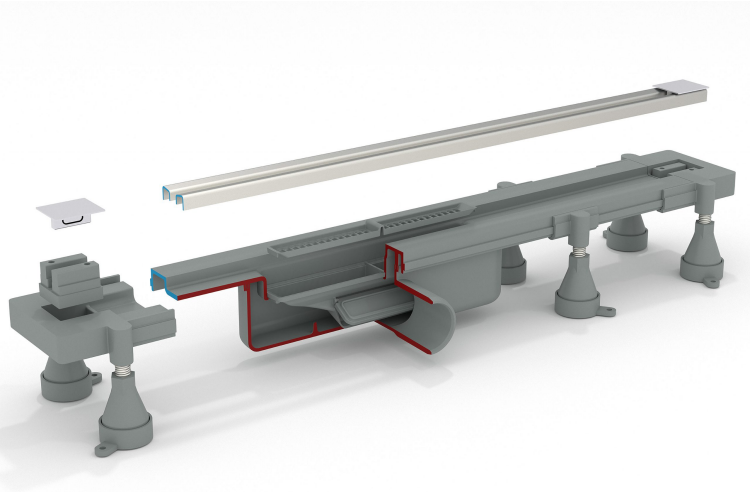
PHOTO GALLERY