OMP S.p.A.
Via XI Febbraio 18
I-25065 Lumezzane - Italy
VAT No: IT 00628500985
Office and delivery service
Via Industriale, 14 - I-25070 Bione - Italy
+39 0365 897941
omptea.eu - info@omptea.com

983.471.8

ABS Duschrinne in der Länge verstellbar für Bodengleiche Duschen mit Dünnbettabdichtung

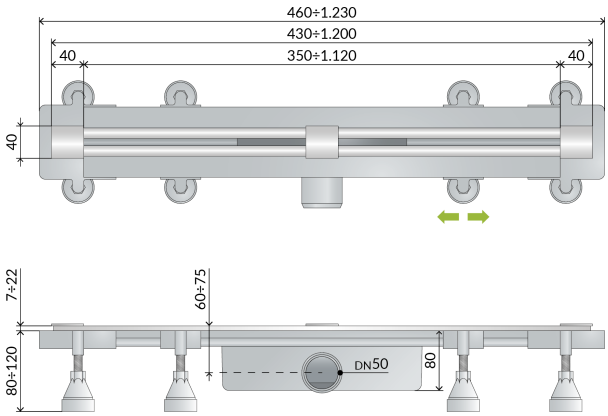

DESCRIZIONE DEL PRODOTTO

1. von minimal 430 bis maximal 1200 in der Länge verstellbar
2. Edelstahl AISI 316 und Messing verchromt Gitter höhenverstellbar
3. perimetrische Abdichtungsfolie für Dünnbettabdichtung
4. mit Geruchssperre (herausnehmbarer)
5. Installation durch verstellbaren Füßen erleichtert
6. geliefert mit passender Vorlage für das Schneiden der Duschrinne
7. besondere Verbindungen erleichtern die Montage mehrerer Duschrinnen, um die Größe des Abflusses zu verlängern und den Wasserdurchfluss zu erhöhen
8. Dry-Spot, Entwässerungsstelle für vom Boden gesickerest Wasse
9. ABS Seitenausgang DN50
10. Fliesen Dicke 7÷22
11. Einbauhöhe unter dem Boden H. 80

Nome	Sumisura dry trap
Abmessungen	L.430÷1200 × DN50
Wasserdurchflussmenge	36
Misura-HM	80
Misura-HT	7÷22

OMP S.p.A.
Via XI Febbraio 18
I-25065 Lumezzane - Italy
VAT No: IT 00628500985

Office and delivery service
Via Industriale, 14 - I-25070 Bione - Italy
+39 0365 897941

omptea.eu - info@omptea.com
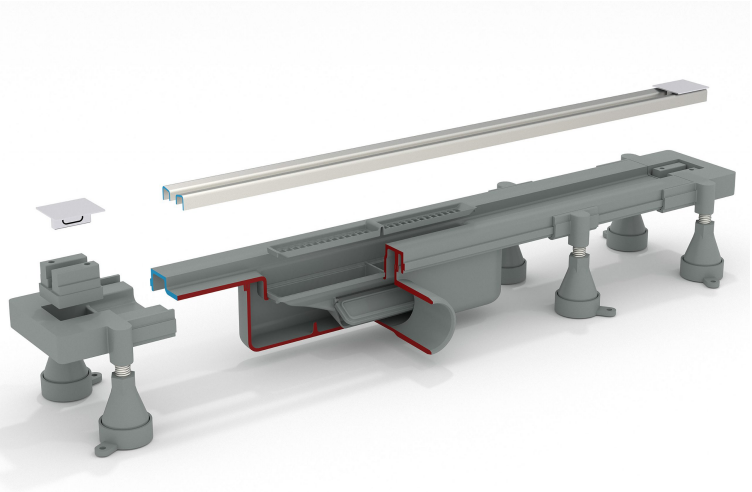
PHOTO GALLERY