OMP S.p.A.
Via XI Febbraio 18
I-25065 Lumezzane - Italy
VAT No: IT 00628500985
Office and delivery service
Via Industriale, 14 - I-25070 Bione - Italy
+39 0365 897941
omptea.eu - info@omptea.com

983.471.8

Canalina per doccia a pavimento in ABS regolabile in lunghezza con impermeabilizzazione a letto sottile

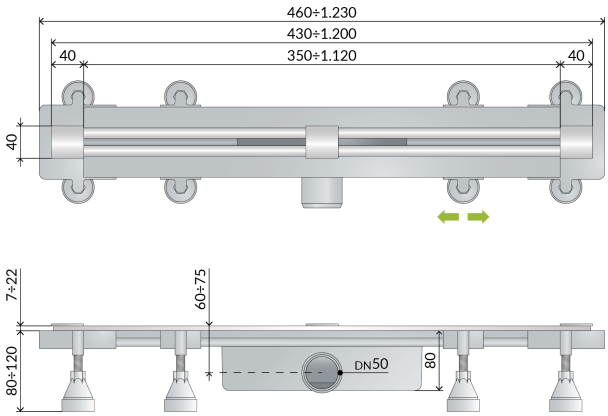

DESCRIZIONE DEL PRODOTTO

1. regolazione in lunghezza da un minimo di 430 ad un massimo di 1.200
2. griglia in acciaio inox AISI 316 ed ottone cromato regolabile in altezza
3. impermeabilizzazione perimetrale a letto sottile
4. con sifone a secco (rimovibile)
5. supporti per la messa a bolla
6. dima per il taglio corretto della canalina e della griglia
7. speciali raccordi permettono di assemblare più canaline per prolungare la lunghezza dello scarico o aumentare la portata d'acqua
8. dry-spot, punto di scolo per l'acqua filtrata dalla pavimentazione
9. uscita laterale DN50 in ABS
10. altezza di pavimentazione 7÷22
11. ingombro sottotraccia H. 80

- per maggiori informazioni...

Nome	Sumisura dry trap
Misure	L.430÷1200 × DN50
Portata	36
Misura-HM	80
Misura-HT	7÷22

OMP S.p.A.
Via XI Febbraio 18
I-25065 Lumezzane - Italy
VAT No: IT 00628500985

Office and delivery service
Via Industriale, 14 - I-25070 Bione - Italy
+39 0365 897941

omptea.eu - info@omptea.com
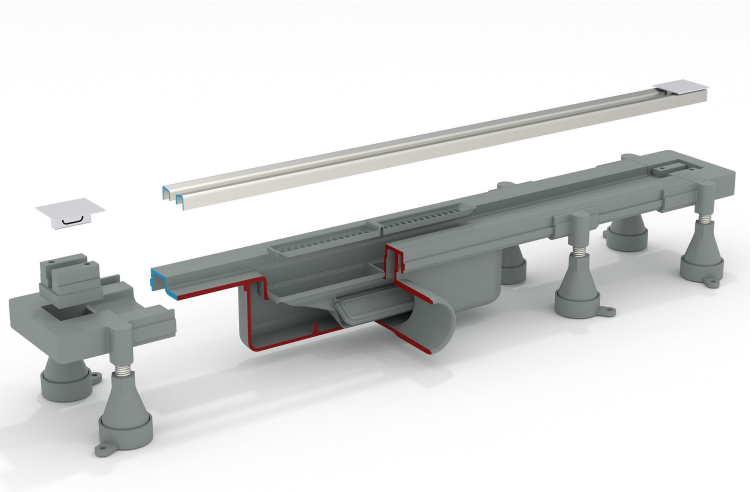
PHOTO GALLERY