OMP S.p.A.
Via XI Febbraio 18
I-25065 Lumezzane - Italy
VAT No: IT 00628500985
**Office and delivery service**
Via Industriale, 14 - I-25070 Bione - Italy
+39 0365 897941
omptea.eu - info@omptea.com

# 9977.496.9.S

## Bonde de sol en ABS avec grille et cadre en acier inoxydable AISI 316

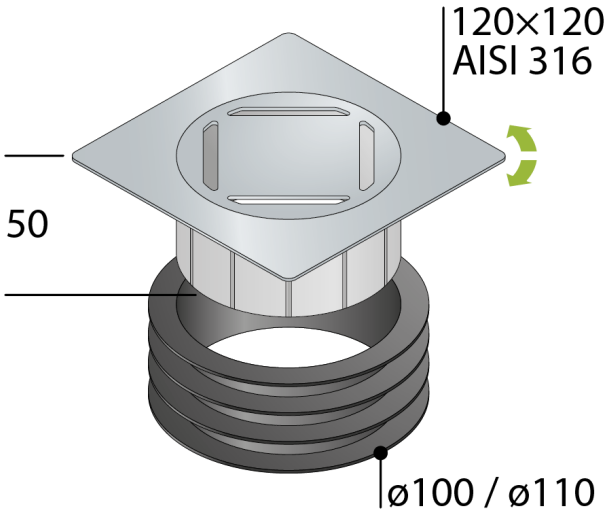


### DESCRIZIONE DEL PRODOTTO

1. grille modèle Square en AISI 316
2. cadre en acier inoxydable AISI 316 120×120
3. joint universel en EPDM pour s'adapter à différents diamètres de tuyaux de ø100 à ø110
4. dry-spot, points de drainage l'eau filtrée par le revêtement
5. réglage en hauteur de 15 à 30 mm

| | |
|---|---|
| **Mesures** | 120×120 |
| **Nome** | Kalamáta |

OMP S.p.A.
Via XI Febbraio 18
I-25065 Lumezzane - Italy
VAT No: IT 00628500985

**Office and delivery service**
Via Industriale, 14 - I-25070 Bione - Italy
+39 0365 897941

omptea.eu - info@omptea.com
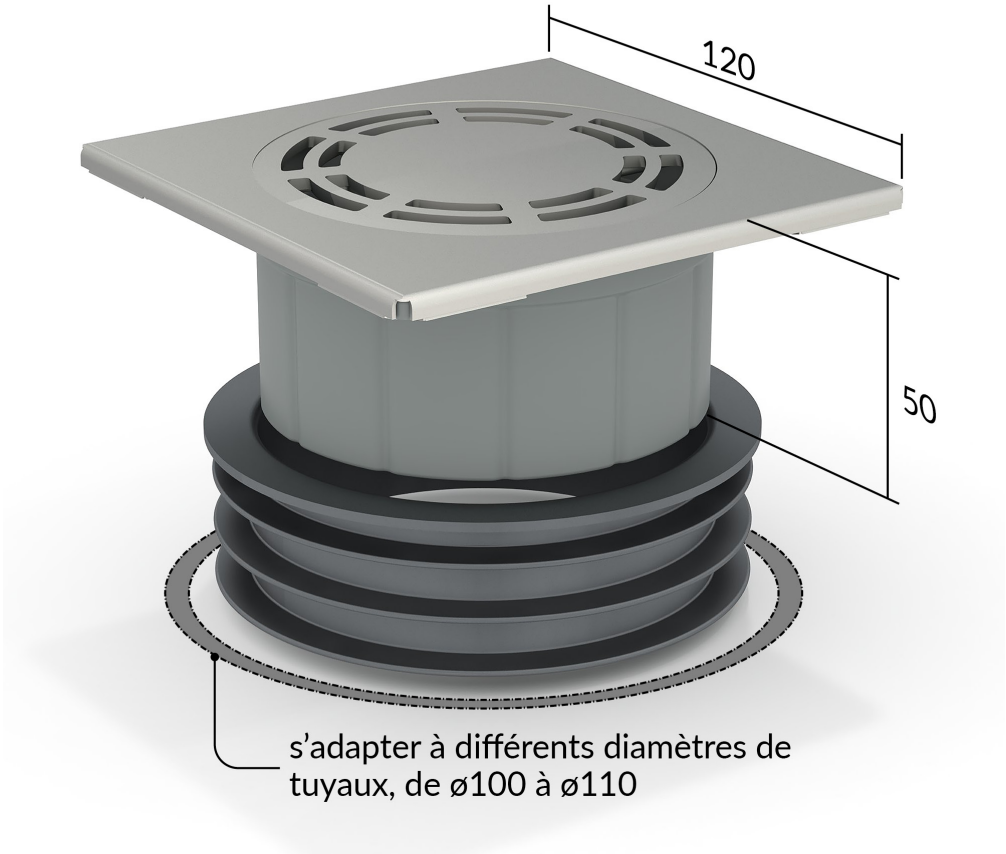
## PHOTO GALLERY