OMP S.p.A.
Via XI Febbraio 18
I-25065 Lumezzane - Italy
VAT No: IT 00628500985

Office and delivery service
Via Industriale, 14 - I-25070 Bione - Italy
+39 0365 897941

omptea.eu - info@omptea.com

9977.692.9

Bonde de sol en ABS avec grille et cadre en acier inoxydable AISI 316

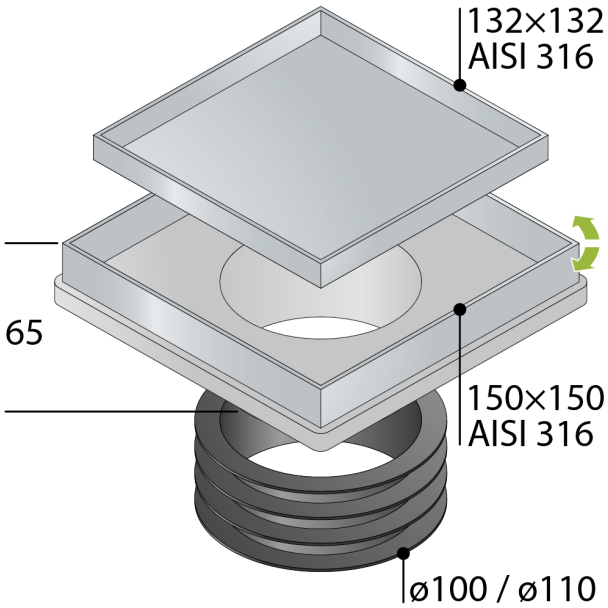

DESCRIZIONE DEL PRODOTTO

1. cadre et grille en acier inoxydable AISI316, système 2 en 1 (à carreler ou satiné)
2. cadre 150×150
3. joint universel en EPDM pour s'adapter à différents diamètres de tuyaux de ø100 à ø110
4. dry-spot, points de drainage l'eau filtrée par le revêtement
5. réglage en hauteur de 25 à 40 mm
6. hauteur intérieure de l'insert à carreler 10 mm

Mesures	150×150
Nome	Kalamáta

OMP S.p.A.
Via XI Febbraio 18
I-25065 Lumezzane - Italy
VAT No: IT 00628500985

Office and delivery service
Via Industriale, 14 - I-25070 Bione - Italy
+39 0365 897941

omptea.eu - info@omptea.com
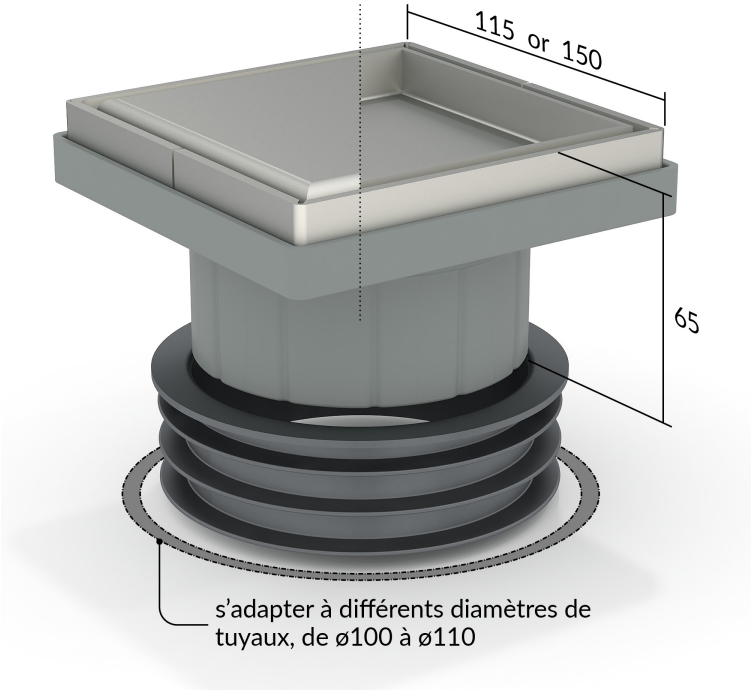
PHOTO GALLERY